Juego guía de aluminio ROLLGLASS+100
Aluminum profile set

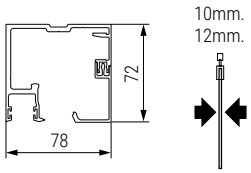

ALU

Código Code	Largo Lenght	Material	Acabado Finish	
801.191V	2m.	aluminio/aluminium	plata mate/matt silve	1/2 bar
801.192V	3m.	aluminio/aluminium	plata mate/matt silve	1/2 bar
801.193V	4m.	aluminio/aluminium	plata mate/matt silve	1/2 bar
801.194V	6m.	aluminio/aluminium	plata mate/matt silve	1/2 bar

Carcasa superior para perfil empotrado ROLLGLASS+100
Upper casing for profile recessed

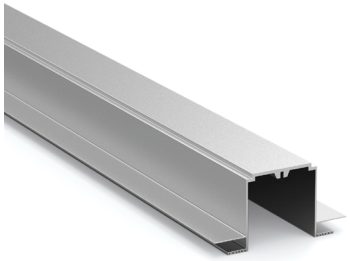

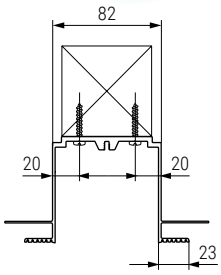

Espesores admitidos para placas de yeso

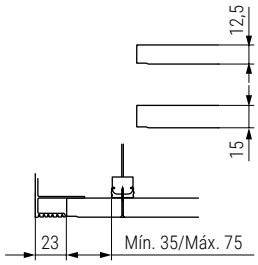

ALU

• La carcasa superior del perfil empotrado se instala durante la obra, permitiendo una correcta integración de la guía empotrada al momento de instalar la puerta
•The upper casing of the recessed profile is installed during construction, allowing for the proper integration of the recessed guide when the door is mounted.

Código Code	Largo Lenght	Material	Acabado Finish	
801.196V	2m.	aluminio/aluminium	plata mate/matt silve	1/2 bar
801.197V	3m.	aluminio/aluminium	plata mate/matt silve	1/2 bar
801.198V	4m.	aluminio/aluminium	plata mate/matt silve	1/2 bar
801.199V	6m.	aluminio/aluminium	plata mate/matt silve	1/2 bar

ROLLGLASS+100 Perfil Visto
Profile exposed

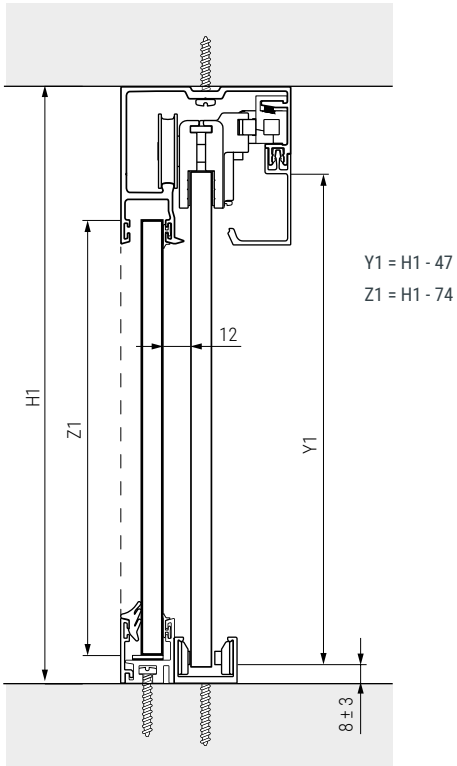

ROLLGLASS+100 Perfil visto, ¿Cómo pedir?/How to order?:
Se necesita un kit de accesorios (801.195) y un juego de guías.
A kit of accessories (801.195) and set of guides are needed.

ROLLGLASS+100 Perfil empotrado
Profile recessed

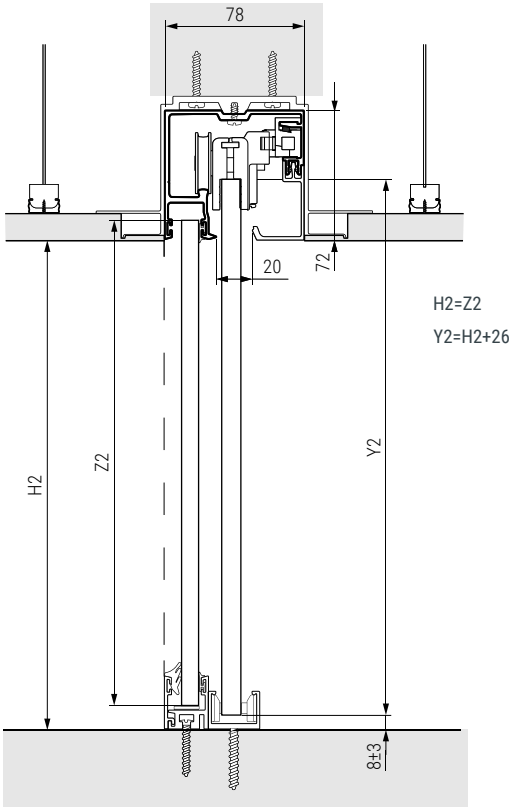

ROLLGLASS+100 Perfil empotrado, ¿Cómo pedir?/How to order?:
Se necesita un kit accesorios (801.195),un juego de guías y una carcasa.
"A kit of accessories (801.195), set of guides, and housing are needed.