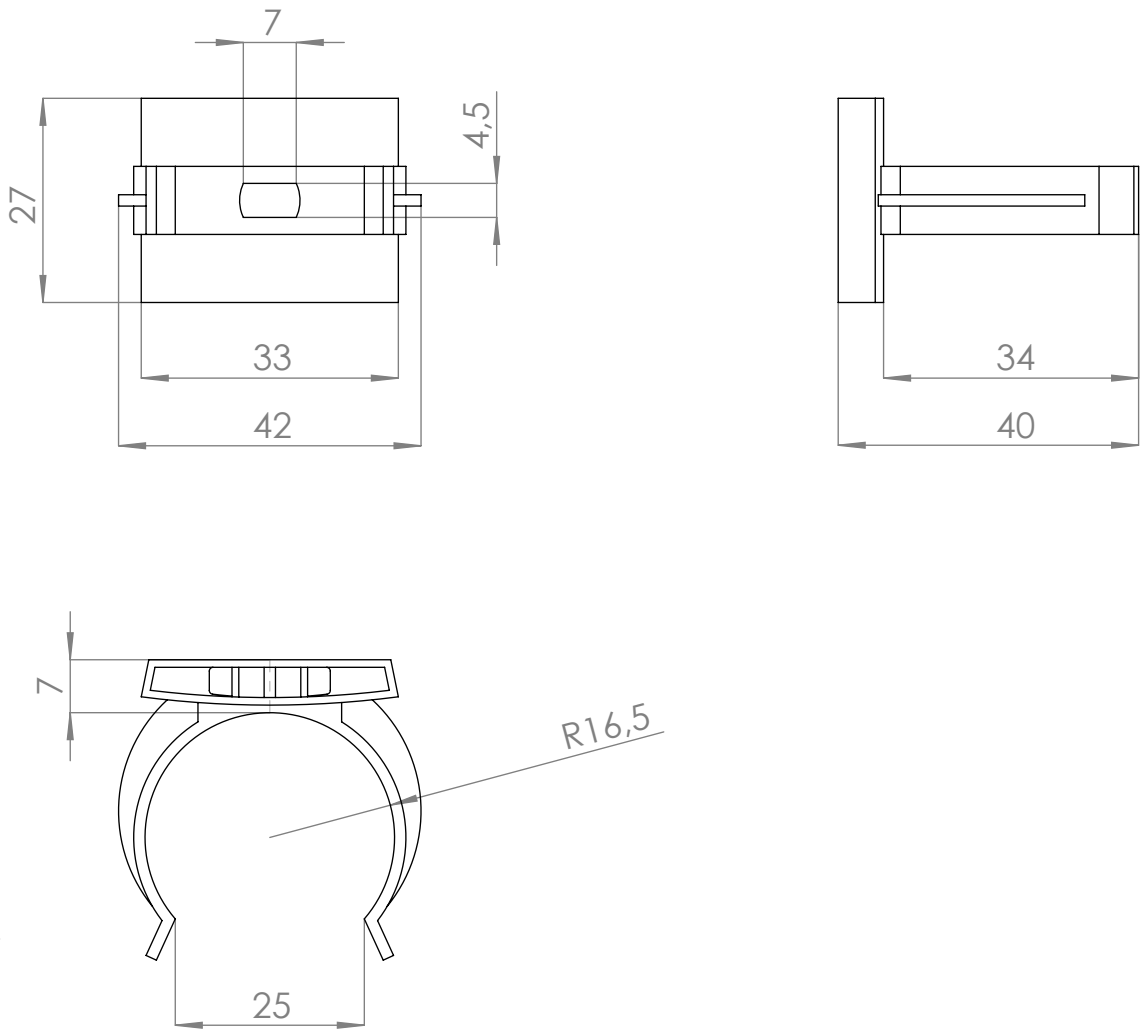

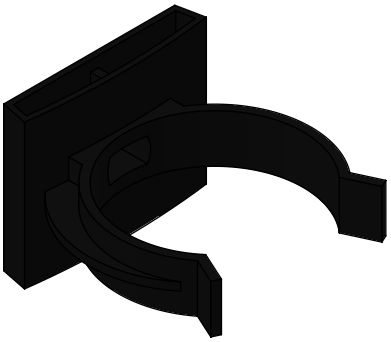

	NOMBRE	FIRMA	FECHA	DESCRIPCIÓN: Pinza abrazadera para pata HARRY Para zócalo de madera
DIBUJ.	AG		9/12/2020	
VERIF.	AG			
APROB.				
FABR.				MATERIAL: plastico
CALID.				ACABADO: Negro

Verdü®

Cód. Artículo: 1125.19

A4

www.verdustore.com

Medida de acotación mm

PESO:

ESCALA: 1:1

HOJA 2 DE 2