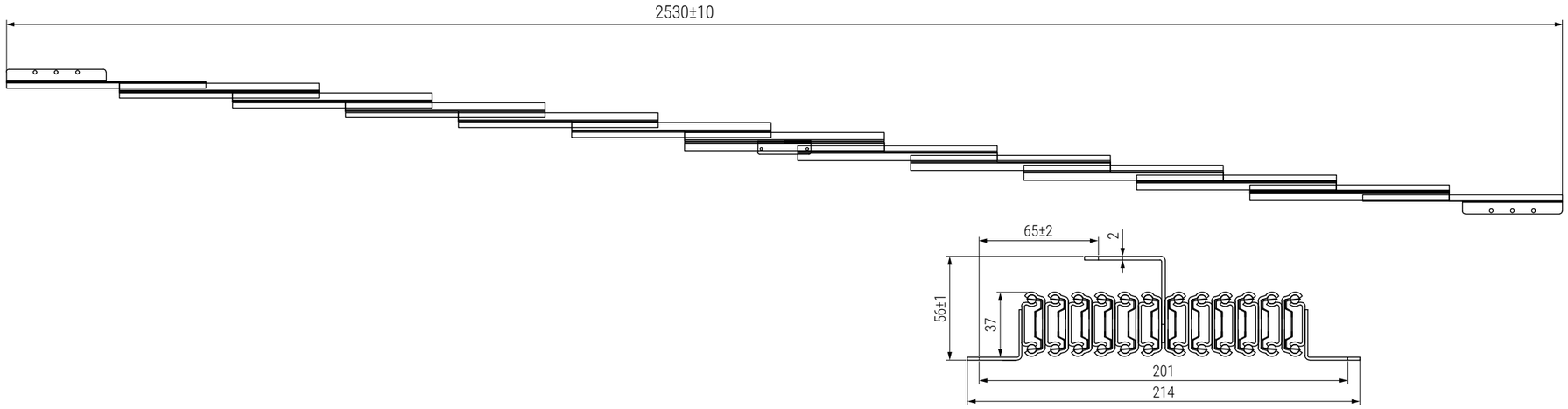

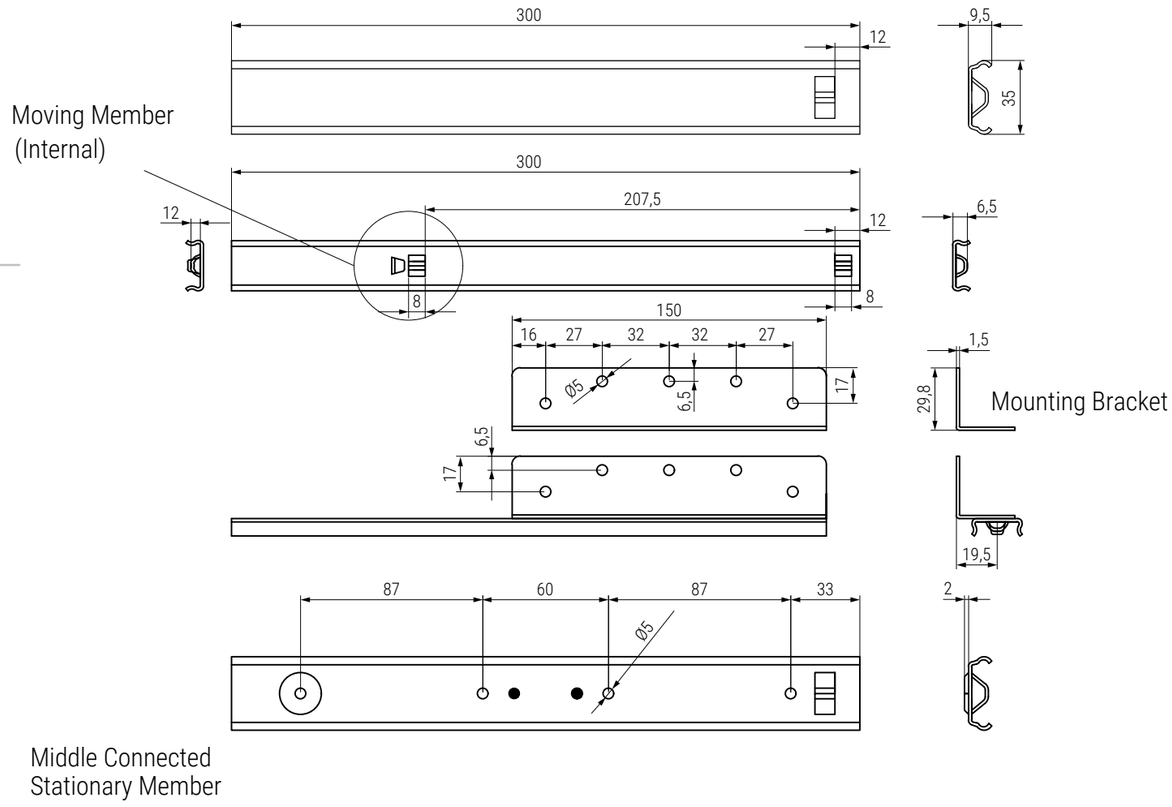

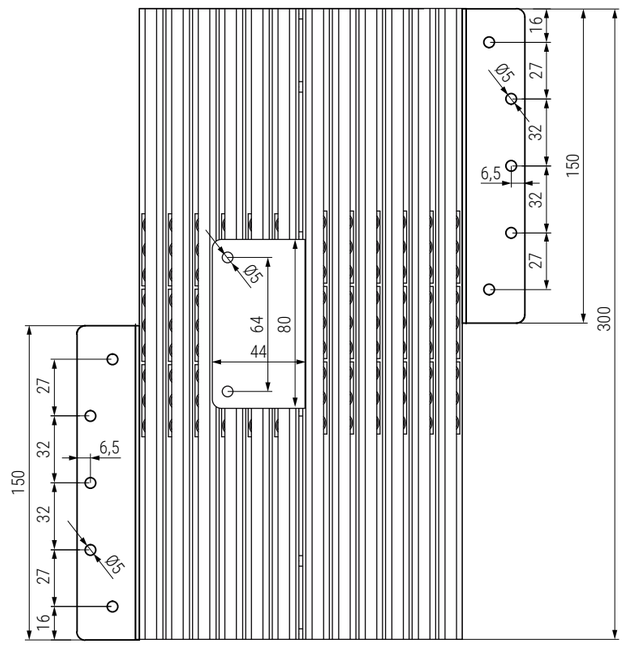

	NOMBRE	FIRMA	FECHA
DIBUJ.			
VERIF.			
APROB.			
FABR.			
CALID.			

DESCRIPCIÓN:
Guía bidireccional para mesa (consola)

Contigo desde 1893

Código	Material	Acabado
	acero	zincado

A3

HOJA 1 DE 1

www.verdustore.com