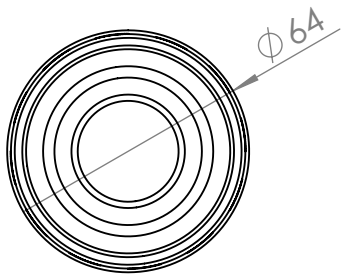

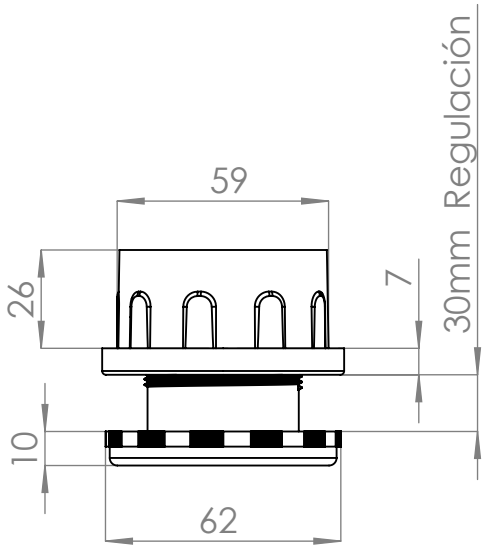

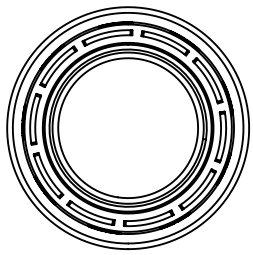

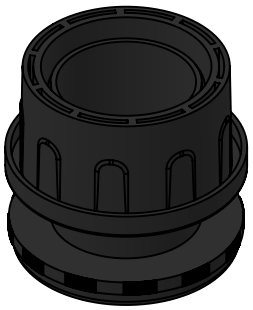

	NOMBRE	FIRMA	FECHA
DIBUJ.	AG		21/09/2021
VERIF.	AG		
APROB.			
FABR.			
CALID.			

DESCRIPCIÓN:
Tapón nivelador Ø60 para pata VIGO

MATERIAL: plástico

Unidad envase: 1 und

Unidades embalaje: 50 unds

PESO: 0,057Kg.

Verdü®

Cód. Artículo:	Regulación	Ø	Acabado
3535.10	30	60	negro

A4

ESCALA:1:2

HOJA 1 DE 1

www.verdustore.com