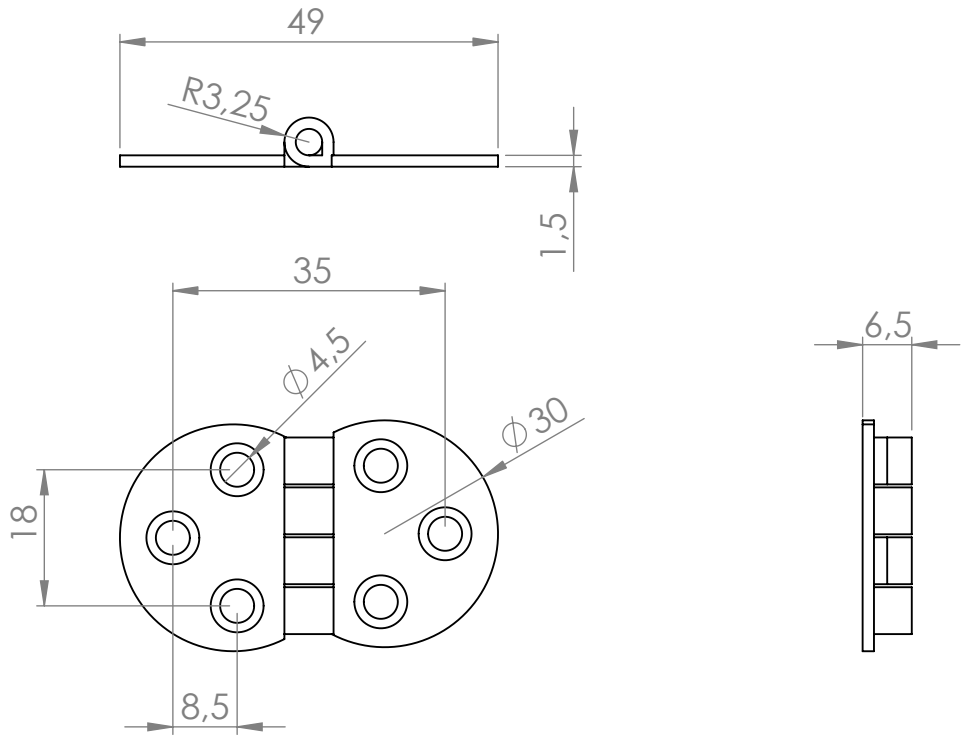

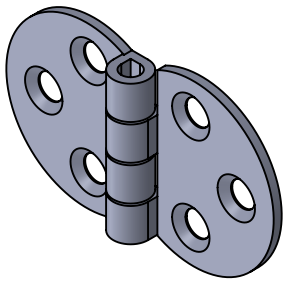

	NOMBRE	FIRMA	FECHA
DIBUJ.	AG		13/03/2026
VERIF.	AG		
APROB.			
FABR.			
CALID.			

DESCRIPCIÓN: Bisagra plana encia 30x48

Unidades envase: 1 unidad

Unidades embalaje: 1 unidad

PESO:

VERDÚ

Código	Material	Acabado
04150104	acero	níquel

A4

ESCALA: 1:2

HOJA 1 DE 1

www.verdustore.com