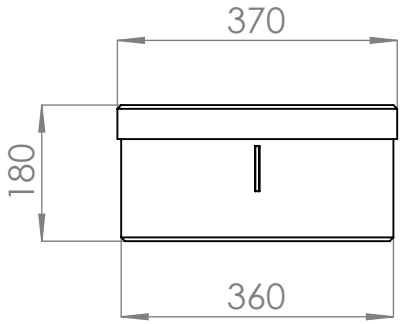

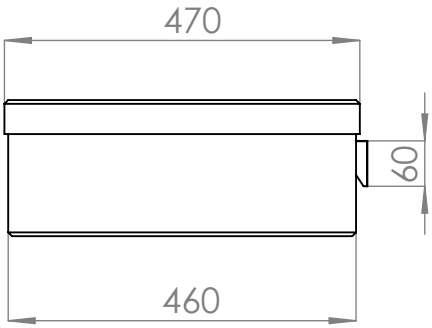

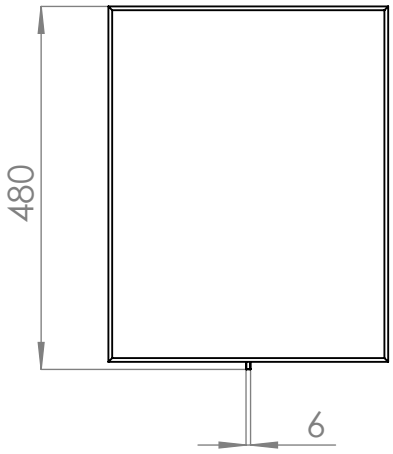

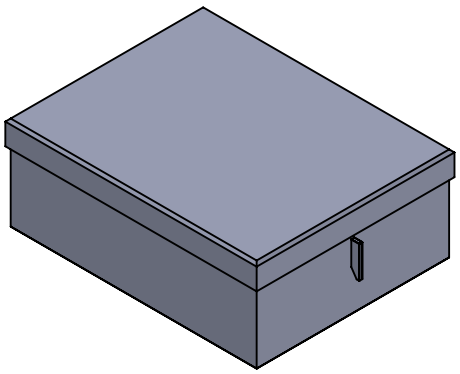

	NOMBRE	FIRMA	FECHA
DIBUJ.	AG		02/05/2023
VERIF.	AG		
APROB.			
FABR.			
CALID.			

DESCRIPCIÓN: Caja organización textil 360X470 H180

Unidades envase:1

Unidades embalaje:1

PESO: 2,320kg.

Verdü®

Cód. Artículo:	Acabado	Material
488.262	Antracita	Tela - Madera

A4

ESCALA:1:10

HOJA 1 DE 1

www.verdustore.com