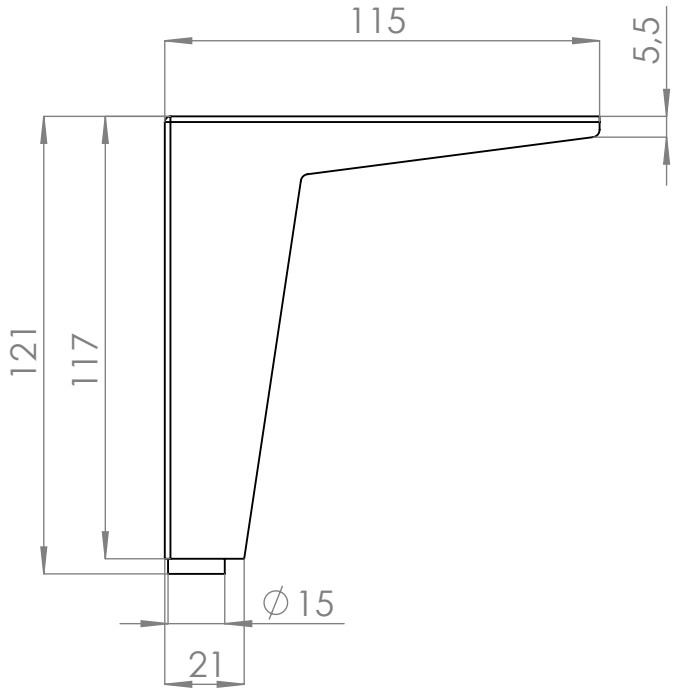

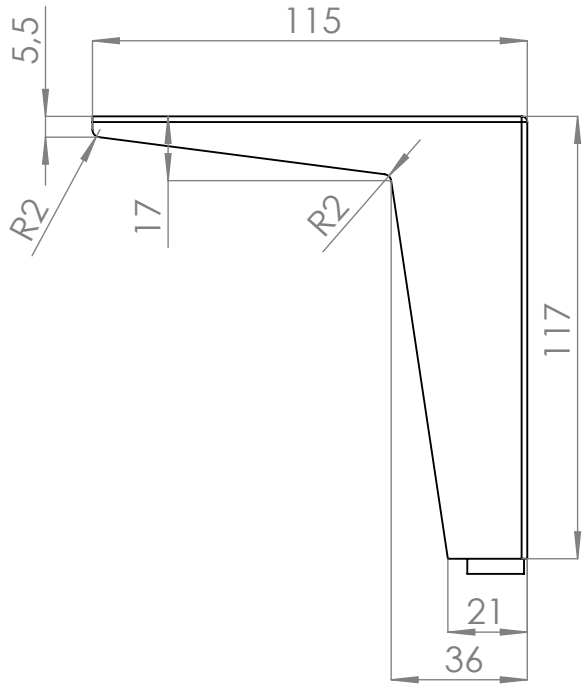

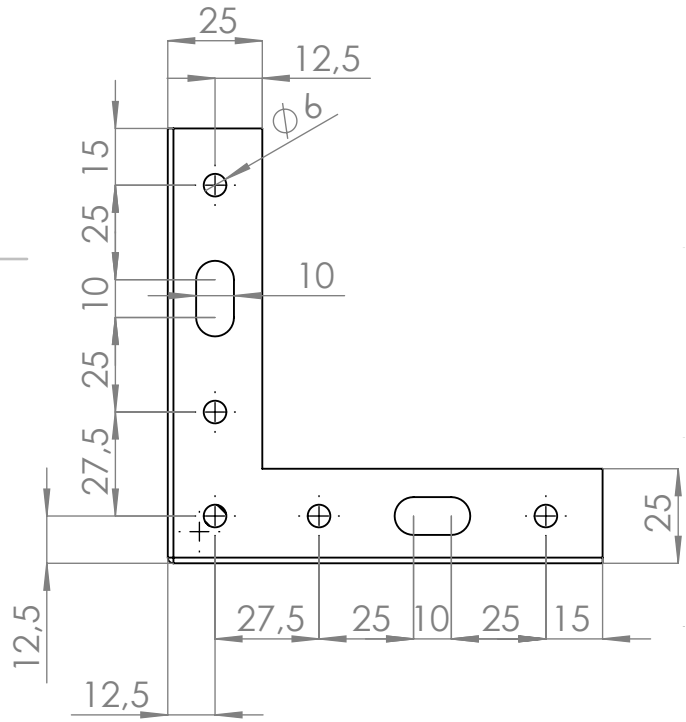

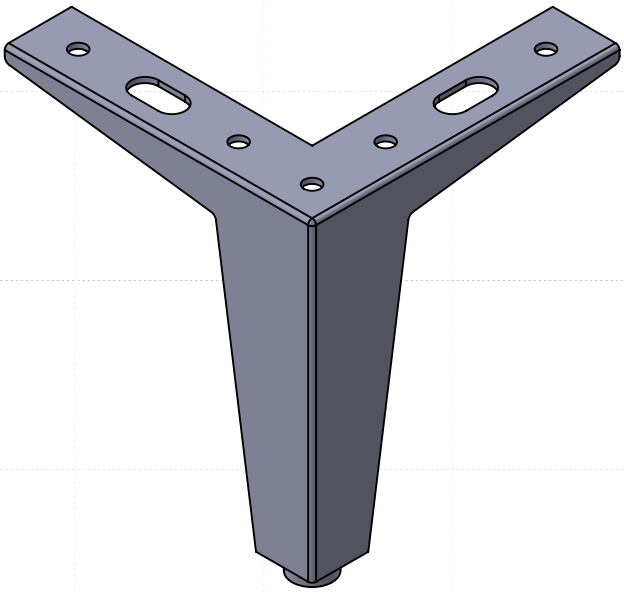

	Name	FIRMA	Date
DIBUJ.	AG		13/02/2026
VERIF.	AG		
APROB.			
FABR.			
CALID.			

DESCRIPTION:
PATA METAL

Verdü®

Código	Acabado	Material
9034.638	Blanco	acero y plástico
9034.639	Negro	acero y plástico

A4

www.verdustore.com

SCALE:1:2

Page 1 DE 1