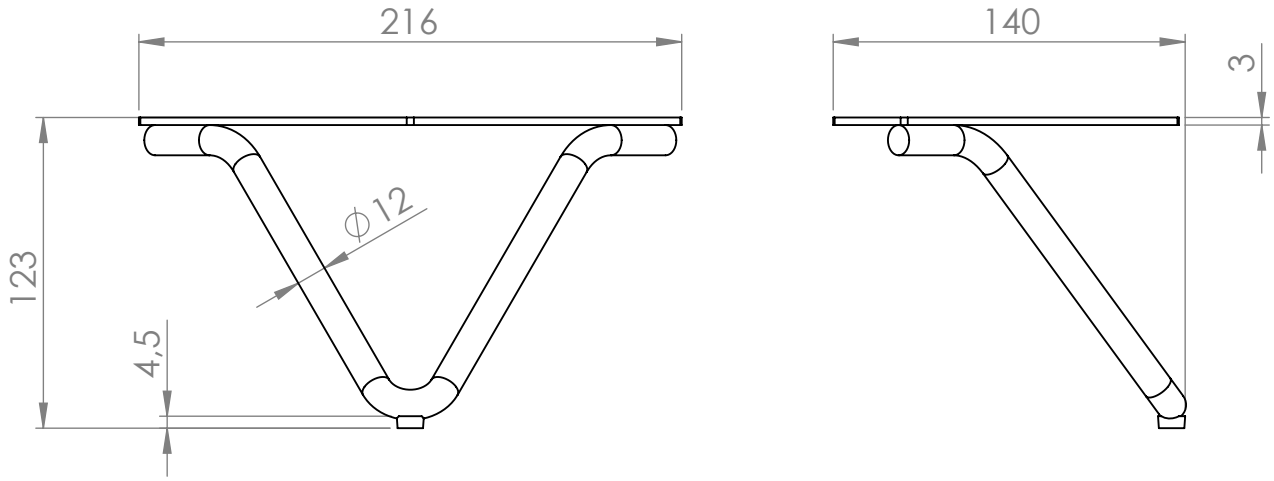

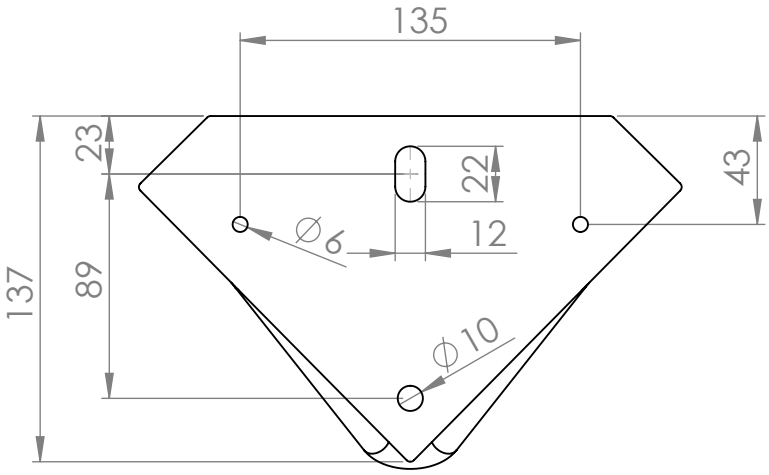

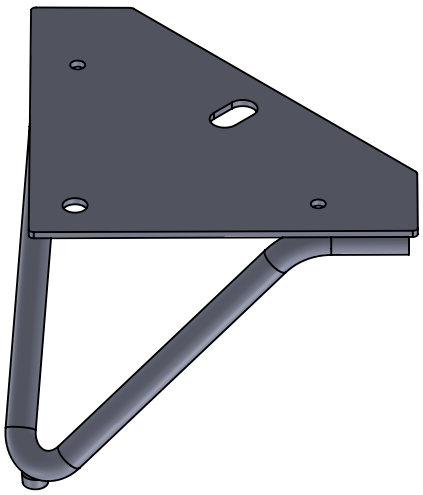

	NOMBRE	FIRMA	FECHA
DIBUJ.	AG		17/09/2024
VERIF.			
APROB.			
FABR.			
CALID.			

DESCRIPCIÓN:
Pata de metal negro mate VER

Contigo desde 1893

Código	Material	Acabado
9034.734	acero	negro mate

A4

www.verdustore.com

Peso:

ESCALA: 1:3

HOJA 1 DE 1