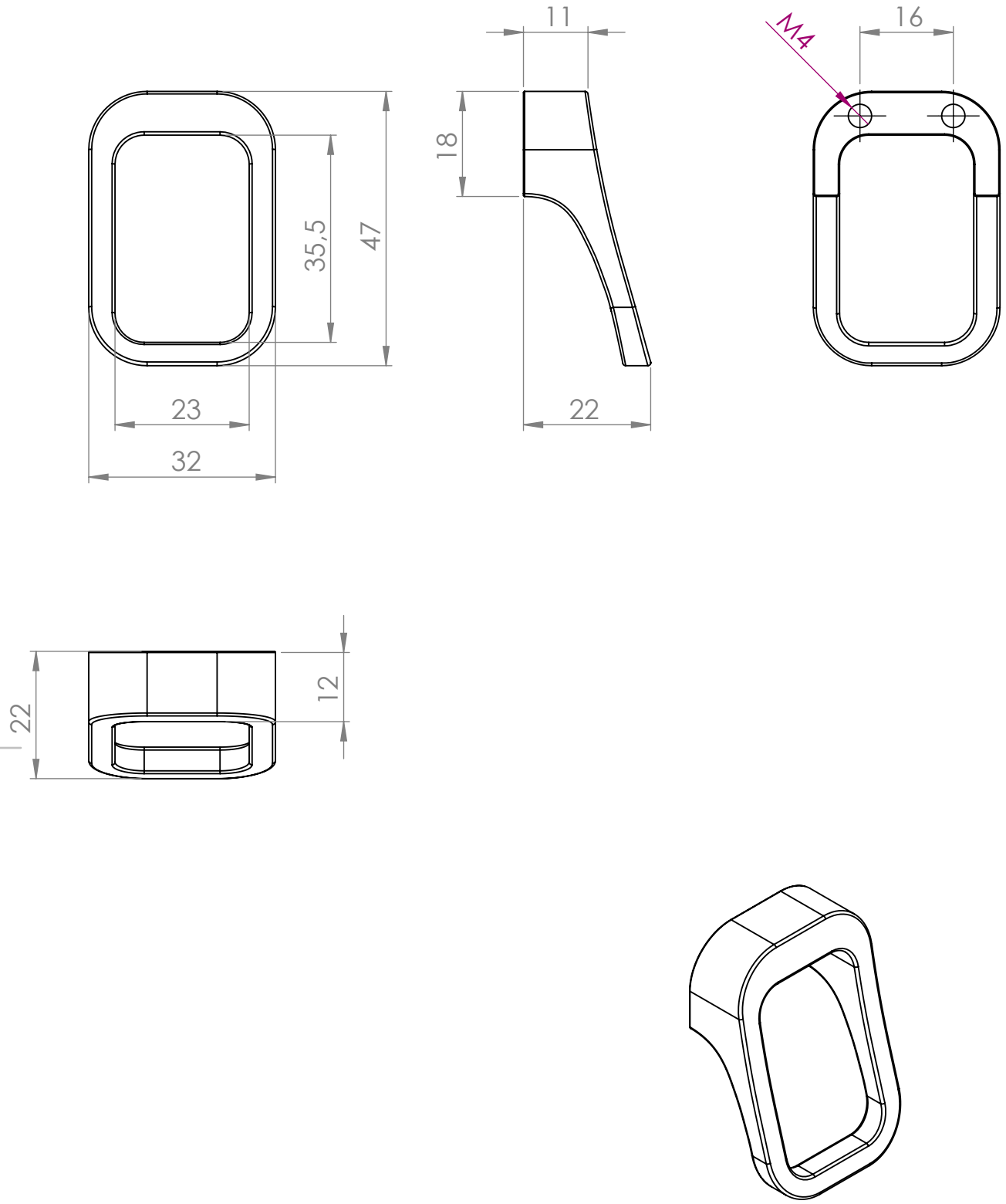

	NOMBRE	FIRMA	FECHA
DIBUJ.	AG		04/05/2026
VERIF.	AG		
APROB.			
FABR.			
CALID.			

DESCRIPCIÓN: Tirador KORAI C16 L32

Unidades envase: 50 unidades

Unidades embalaje: 250 unidades

PESO:

VERDÚ

Código	Material	Acabado
9042.169	zamak	níquel cepillado
9042.170	zamak	negro mate

A4

ESCALA: 1:1

HOJA 1 DE 1

www.verdustore.com