KENO PL Ruedas Giratorias, sin Freno y con Freno
Ø75 H85 Con Placa

Rueda en Acabado Negro - Negro - gris

Rueda en Acabado gris - gris Oscuro - gris

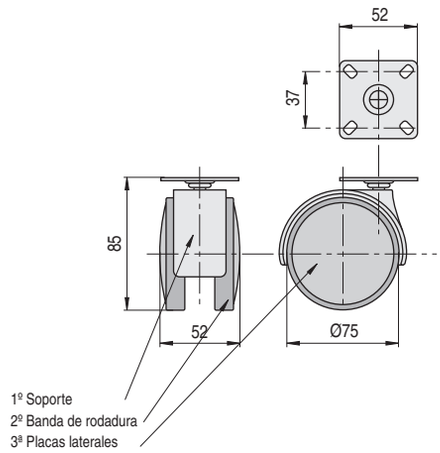

• INTERPRETACION ACABADOS:
1º Soporte
2º Banda de rodadura
3ª Placas laterales

• Soporte giratorio de poliamida con aros dobles de poliamida ensamblado por eje de acero.
• Placas laterales embellecedoras.

CODIGOS		Carga		ACABADOS			
Sin freno	Con freno	Máxima	Material	Soporte	Banda	Placas	
1340.132	1340.135	60 kg.	plástico	gris	gris	gris	50
1340.133	1340.136	60 kg.	plástico	gris	gris	gris oscuro	50
1340.154	1340.155	60 kg.	plástico	gris	gris oscuro	gris	50
1340.159	1340.160	60 kg.	plástico	negro	negro	gris	50

KENO ER Ruedas Giratorias sin Freno y con Freno
Ø75 H85 Espiga Roscada M8

Rueda en Acabado gris - gris - gris

Rueda en Acabado gris - gris - gris Oscuro

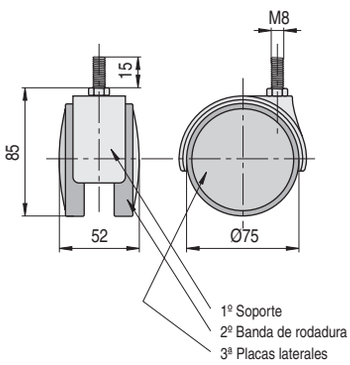

• INTERPRETACION ACABADOS:
1º Soporte
2º Banda de rodadura
3ª Placas laterales

• Soporte giratorio de poliamida con aros dobles de poliamida ensamblado por eje de acero.
• Placas laterales embellecedoras.

CODIGOS		Carga		ACABADOS			
Sin freno	Con freno	Máxima	Material	Soporte	Banda	Placas	
1340.138	1340.141	60 kg.	plástico	gris	gris	gris	50
1340.139	1340.142	60 kg.	plástico	gris	gris	gris oscuro	50