ENTABLE 2 Bisagra para tapas de mesa
Para tableros de 18/22/25mm.

PÖTTKER
Transforming furniture

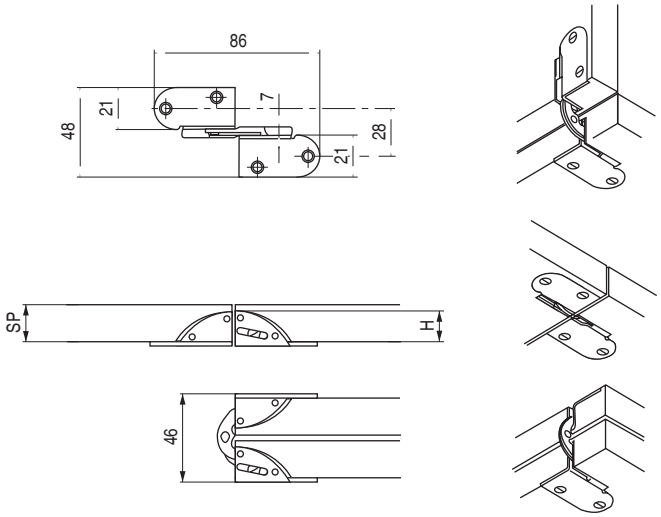

• Articulado interior.

CÓDIGO	SP	H	Material	Acabado	
1116.211	18	16	acero	galvanizado	50
1116.212	22	20	acero	galvanizado	100
1116.213	25	23	acero	galvanizado	100

ENTABLE Bisagra para tapas de mesa
Para tableros de 19mm.

ALK®

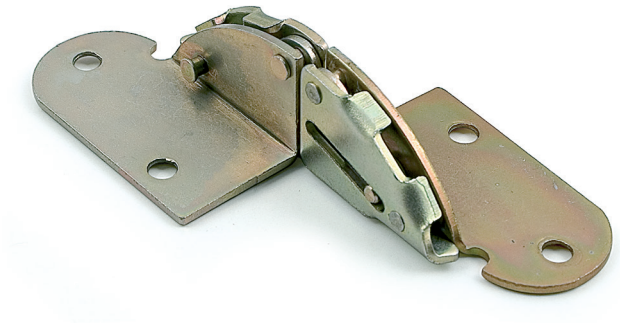

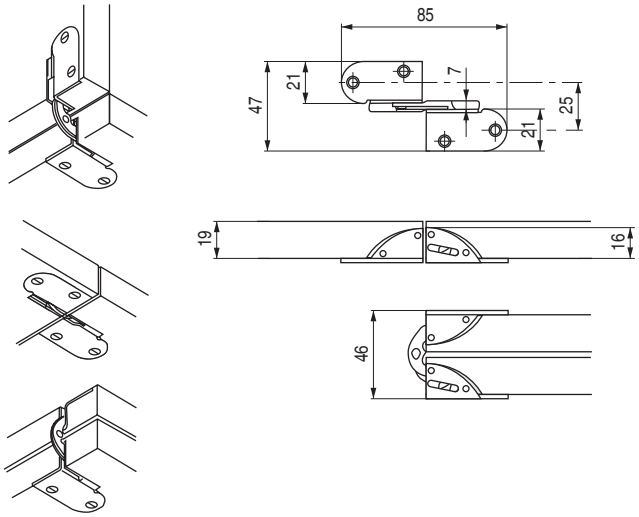

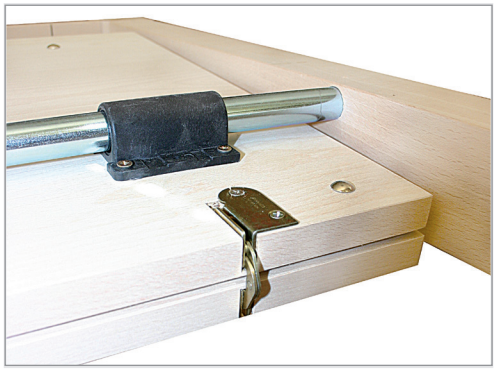

Articulado interior.
Profundidad de encaje de 16mm. para tableros de 19mm.

CÓDIGO	Material	Acabado	
1036.1	acero	bicromatado	100