KROOS PL Rueda giratoria, con freno o sin freno
Con placa

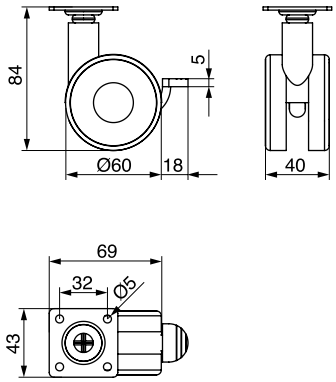

- Soporte giratorio de acero.
- Aro doble de copolimero homopolimero al 10% de fibra de vidrio ensamblado por eje de acero.

CÓDIGO		Carga			
Sin freno	Con freno	máxima	Material	Acabado	
675.253	675.254	40kg.	plástico	blanco-gris	100
675.258	675.259	40kg.	plástico	gris	100

KROOS ER Rueda giratoria, con freno o sin freno
Espiga roscada M8

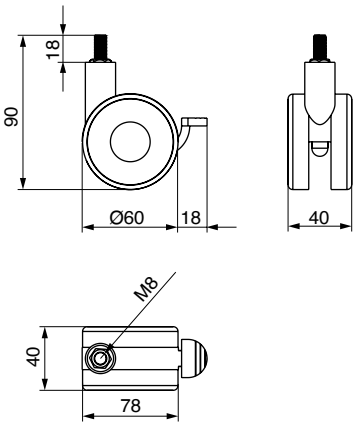

- Espiga giratoria de acero.
- Aro doble de copolimero homopolimero al 10% de fibra de vidrio ensamblado por eje de acero.

CÓDIGO		Carga			
Sin freno	Con freno	máxima	Material	Acabado	
675.251	675.252	40kg.	plástico	blanco-gris	100
675.256	675.257	40kg.	plástico	negro	100