LIBRA H7 Colgador oculto regulable para **muebles suspendidos muy pesados**
MONTAJE TACO. Seguridad antidescolgamiento

LIBRA H7 MONTAJE TACO está provisto de un sistema de **seguridad antidescolgamiento** que evita la caída accidental del módulo. Sistema pensado para muebles de hogar y muebles de baño, para colgar **muebles suspendidos pesados.**

Regulación 100% independiente: vertical (13mm.) y horizontal (12mm.)

Los ajustes se pueden realizar de forma sencilla y suave desde el interior. El sistema de suspensión nunca interfiere con las correderas de los cajones gracias a las finas alas del soporte lateral.

Con **sistema de montaje directo al costado** por medio de 4 tacos de rápida instalación (necesario mecanizado para los tacos). El cliente debe asegurarse de que la pared y la estructura son adecuadas.

Colgador **con mano derecha e izquierda.**

Aconsejamos hacer pruebas técnicas.
MODELO PATENTADO

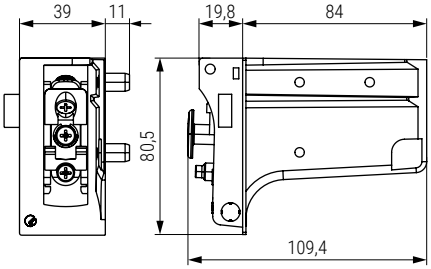

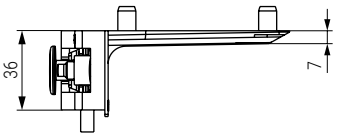

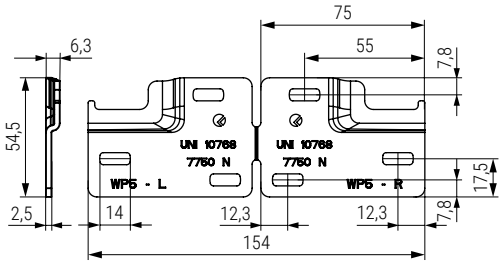

Panel lateral 15 - 16mm.

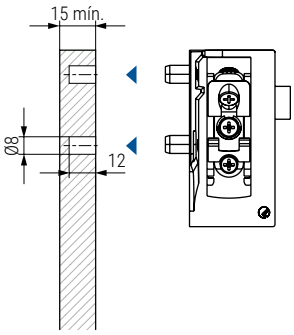

Taladrado sin panel trasero

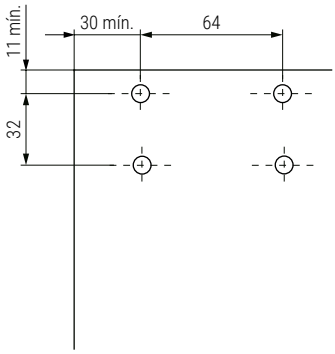

Taladrado con panel trasero de madera de 4 mm.

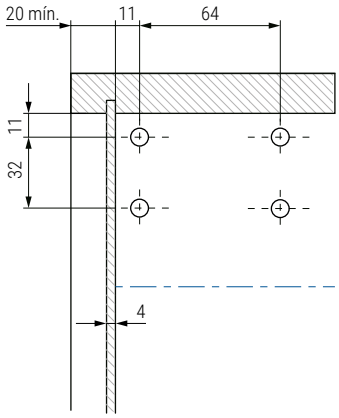

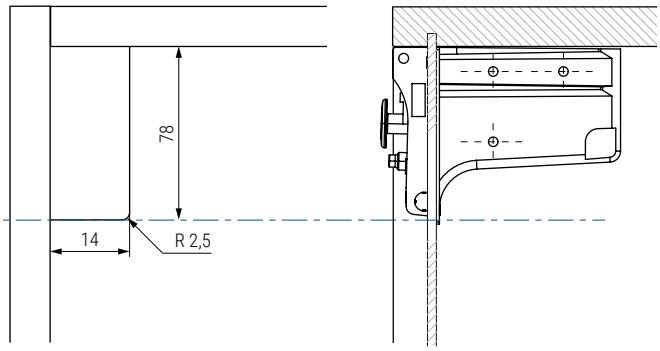

• Deben pedirse colgadores y placas por separado.

CÓDIGO	Descripción	Material	Acabado	
504.429	colgador derecho	zamak	zincado	50
504.430	colgador izquierdo	zamak	zincado	50
504.227	placa sujeción	acero	zincado	100