PK2 PRO Soportes de unión para estantes, tipo excéntrica
Con enclavamiento

PKA PRO. Soporte de unión con enclavamiento eficaz, enganche en cuña. Ideado para unir estructuralmente los costados con los estantes del mueble. Crea una buena estabilidad angular y evita movimiento.

Muy fácil de montar, máxima seguridad y eficacia.
Se compone de **tres piezas**: una cazoleta de plástico para embutir en el estante, un soporte lateral de zamak para colocar al costado y una tapa embellecedora.

PK2PRO se puede bloquear-desbloquear, indistintamente por las dos partes del estante, superior e inferior.

Fabricado en zamak y plástico.

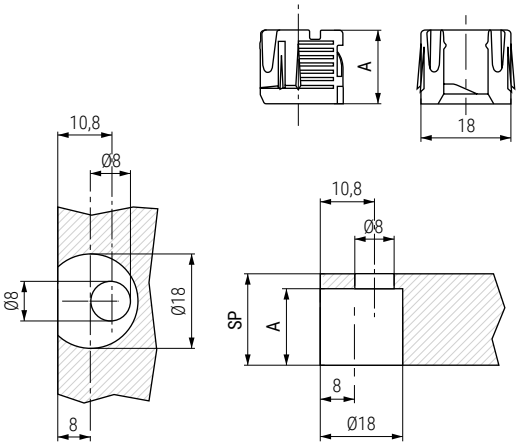

Cazoleta para taladro de Ø18mm.

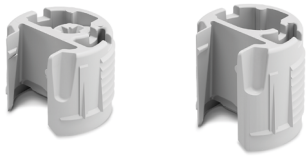

• Utilizar la cazoleta con el soporte lateral correspondiente, según el espesor del estante SP.

CÓDIGO	SP	A	Material	Acabado	
504.581	19	15	plástico	gris	2.500
504.582	25	18,5	plástico	gris	2.500

Tapa embellecedora de plástico

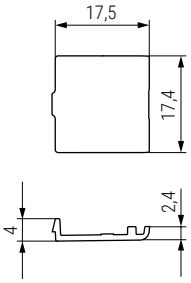

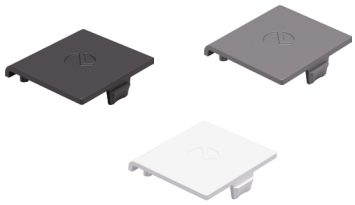

CÓDIGO			Material	
Gris	Antracita	Blanco		
504.596	504.597	504.598	zamak	2.500

Soporte lateral con taladro Ø6mm.

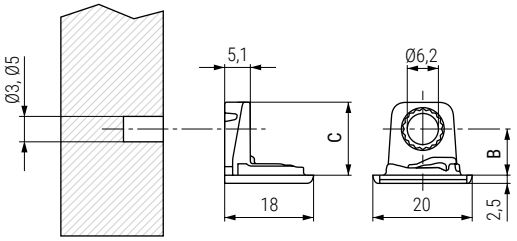

• Para colocar con tornillos r/madera Ø4x16mm., cód. 9011.186.
• Para colocar con tornillos r/madera Euro Ø6x11mm., cód. 966.18.

CÓDIGO	SP	B	C	Material	Acabado	
504.586	18-19	9,5	14,8	zamak	níquel	2.000
504.587	25	12,5	18,3	zamak	níquel	2.000
504.591	18-19	9,5	14,8	zamak	níquel negro	2.000
504.592	25	12,5	18,3	zamak	níquel negro	2.000

Información y complementos.

Cód. 504.212

Cód. 301.506

Cód. 301.445

Cód. 966.18

Cód. 9011.186

Vídeo montaje