ELBA Bisagra para puertas abatibles
Ángulo de apertura 180°

ALK



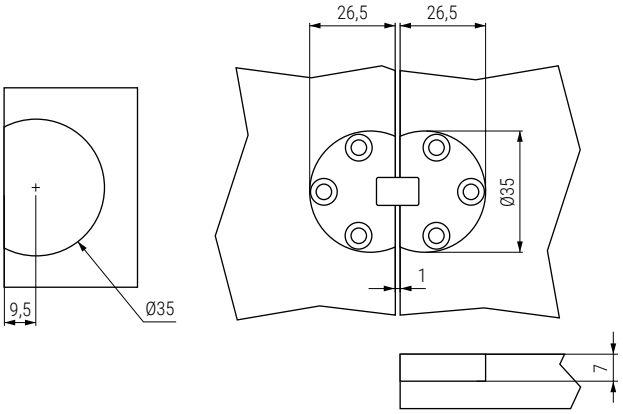

CÓDIGO	Material	Acabado	
1440.15	zamak	níquel	50
1440.45	zamak	negro	50

SUSAN Bisagra oval para tapa de mesa con ángulo de apertura 180°



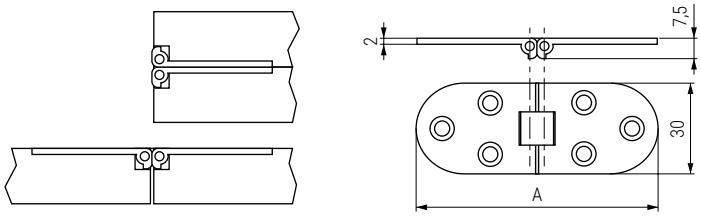

BRASS

Código	A	Material	Acabado	
160.12	65	latón	níquel	50
160.22	80	latón	níquel	50