ENCIA Bisagra redonda con ángulo de apertura 270°

ALK

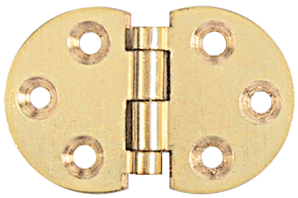



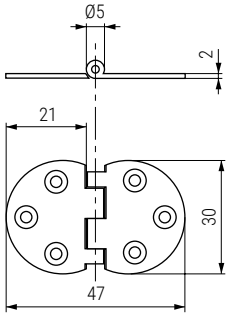

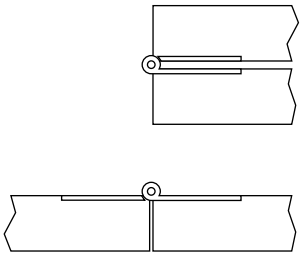

BRASS

CÓDIGO	Material	Acabado	
415.71	latón	mate	100
415.103	latón	níquel	100

CHENCIA Bisagra redonda para tapa de mesa con ángulo de apertura 180º



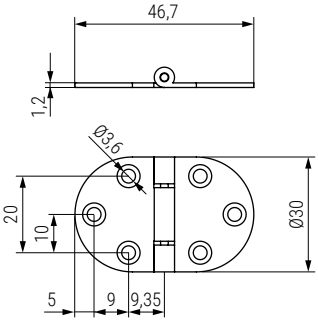

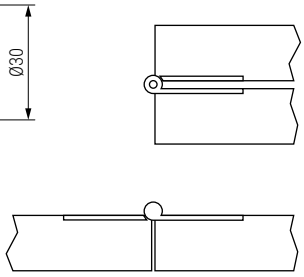

CÓDIGO	Material	Acabado	
716.28	acero	níquel	1000