KRABY Compás para apertura de puertas **ascendentes**



Ascendente

Montaje compás **KRABY ASCENDENTE** con bisagra cazoleta estándar
Para puertas **con tirador**



• **Rápida y fácil instalación**, el compás se sujeta al soporte del costado y al soporte de la puerta con una ligera presión "click".
• Soportes para compás **KRABY** incluidos.

CÓDIGO						
L=164 (Automática)	L=244 (Automática)	L=244 (Fricción)	L=355 (Automática)	L=355 (Fricción)	Fuerza	
-	-	504.906	-	-	45N	1/25
-	-	504.907	-	504.916	60N	1/25
504.891	504.901	-	504.911	-	80N	1/25
-	-	504.908	-	504.917	90N	1/25
-	504.902	-	504.912	-	100N	1/25
-	504.903	-	-	-	120N	1/25
-	-	-	-	-	180N	1/25
-	504.904	-	-	-	200N	1/25

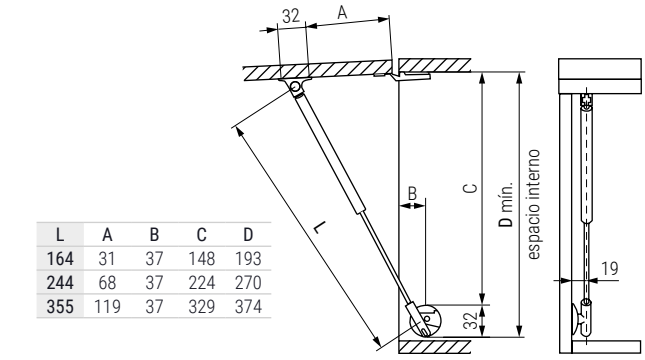

L	A	B	C	D
164	31	37	148	193
244	68	37	224	270
355	119	37	329	374

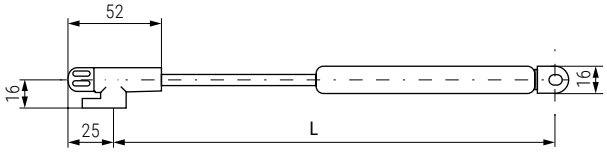

PESO DE LA PUERTA(KG)															
ALTO (L=164)	**Versión**	**1**	**2**	**3**	**4**	**5**	**6**	**7**	**8**	**9**	**10**				
230 - 274	Automática	1x80N	2x80N		2X120N		3X120N			4X120N		-	-	-	
	Posicionable	1x45N	2x45N				2x60N			3x60N					
275 - 325	Automática	1x80N	2x80N		2X120N		3X120N			4X120N					
	Posicionable	1x60N	2x45N		2x60N		3x60N			4x60N					
ALTO (L=244)	**Versión**	**1**	**2**	**3**	**4**	**5**	**6**	**7**	**8**	**9**	**10**	**11**	**12**	**13**	
300 - 324	Automática	1x80N	2x50N		2x80N		2X100N			2X120N		2X140N	2X160N*		
	Posicionable	1x45N	1x60N		2x45N		2x60N			2x90N					
325 - 374	Automática	1x80N	2x50N		2x80N		2x100N	2x120N		2x140N		2x160N*		2x180N*	
	Posicionable	1x45N	1x60N	2x45N		2x60N				2x90N			2x120N		
375 - 424	Automática	1x80N	2x50N		2x80N		2x100N	2x120N	2x140N	2X160N*		2x180N*	2x240N*		
	Posicionable	1x45N	1x60N	2x45N		2x60N			2x90N		2x120N				
425 - 474	Automática	2X50N		2x80N		2X100N	2x120N	2x140N		2X160N*		2x180N*		3X160N*	
	Posicionable	1x60N	2x45N		2x60N			2x90N		2x120N		3x90N			
475- 524	Automática	2x80N			2x100N		2x120N	2x140N	2X160N*		2X180N*		3X160N*		
	Posicionable	2x45N			2x60N		2x90N		2x120N		3x90N		3x120N		
ALTO (L=355)	**Versión**	**1**	**2**	**3**	**4**	**5**	**6**	**7**	**8**	**9**	**10**	**11**	**12**	**13**	
400 - 424	Automática	1x80N			2x50		2x80N				2x120N	2x120N		2x160N	
	Posicionable	2x45N									2x60N				
425 - 474	Automática	1x80N	2x50N		2x80N		2x100N			2x120N		2x160N			
	Posicionable	2x45N							2x60N				2x90N		
475 - 524	Automática	1x80N	2x50N		2x80N		2x100N	2x120N		2x160N		2X180N		2x200N	
	Posicionable	2x45N							2x60N			2x90N			
525 - 574	Automática	1x80N	2x50N		2x80N		2x100N		2x160N			2x180N		2x200N	
	Posicionable	2x45N					2x60N					2x90N			
575 - 624	Automática	2x50N	2x80N		2x100N		2x120N	2x160N			2x180N	2x200N			
	Posicionable	2x45N					2x60N				2x90N				
625 - 700	Automática	2x50N	2x80N		2x100N		2x120N	2x160N			2x180N	2x200N			
	Posicionable	2x45N			2x60N			2x90N			2x120N				

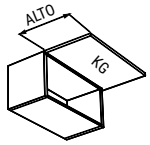

* Fuerza bajo pedido, consultar.

KRABY Compás para apertura de puertas **descendente**



Montaje compás **KRABY descendente** con bisagra **KIMANA**.
Para puertas **con tirador.**

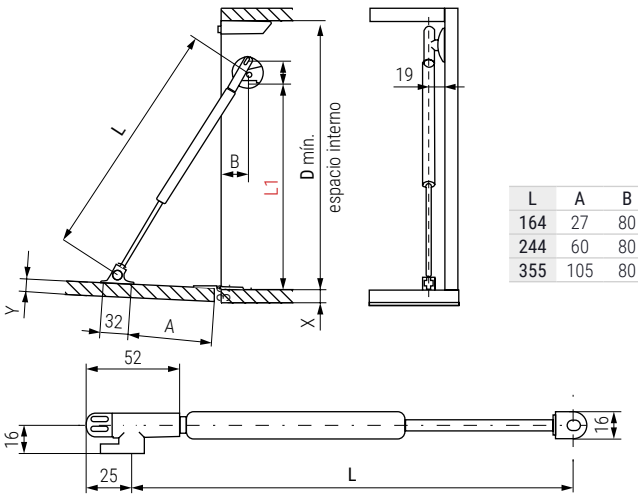

L	A	B	D
164	27	80	165
244	60	80	245
355	105	80	350

L=164 Alto mueble	Peso de la puerta(KG)					
	1	2	3	4	5	6
200-284	2 x unds		3 x unds		4 x unds	

L=224 Alto mueble	Peso de la puerta(KG)											
	1	2	3	4	5	6	7	8	9	10	11	12	13
200-284	2 x unds								3 x unds				4 x unds
325-424	2 x unds							3 x unds				4 x unds	
425-500	2 x unds						3 x unds				4 x unds		

L=355 Alto mueble	Peso de la puerta(KG)												
	1	2	3	4	5	6	7	8	9	10	11	12	13
380-500	2 x unds											3 x unds	
501-600	2 x unds									3 x unds			

Descendente



• **Rápida y fácil instalación**, el compás se sujeta al soporte del costado y al soporte de la puerta con una ligera presión "click".
• Soportes para compas **KRABY** incluidos.

L=244	L=355	Material	Acabado	
504.921	504.922	acero	grafito	100

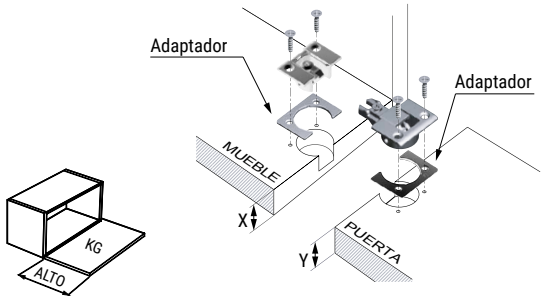

Mueble (X)		Puerta (Y)		164 L1	244 L1	355 L1
16mm	4mm	16mm	2mm	117	197	302
16mm	4mm	16mm	-	119	199	304
18mm	2mm	18mm	-	117	197	302
19mm	-	19mm	2mm	113	193	298
19mm	-	19mm	-	115	195	300
20mm	--	20mm	-	115	195	300

Información y Complementos necesarios


Cód. 504.271


Cód. 504.171


Cód. 504.514


Cód. 504.272


Cód. 504.273

Ficha técnica

Vídeo montaje