MINI LARRY Pata de cocina regulable cilíndrica

Para madera o aluminio/PVC

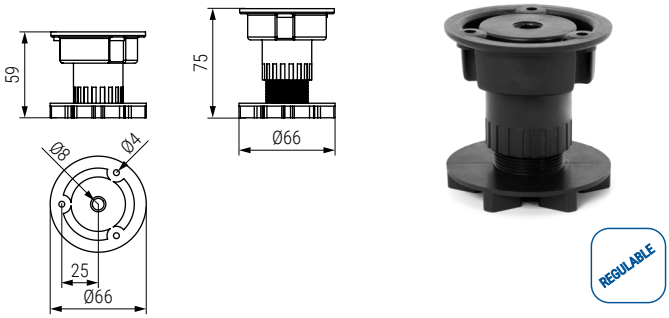

CÓDIGO	Mín.	Máx.	Material	Acabado	
9036.73	59	75	plástico	negro	1/100

Herramienta para MINI LARRY



CÓDIGO	Mín.	Máx.	Material	Acabado	
9036.99	59	75	plástico	negro	1/10

LARRY Pata de cocina regulable cilíndrica

Para zócalo de madera o aluminio/PVC



CÓDIGO		Mín.	Máx.	Material	Acabado	
Con tetón	Sin tetón					
9036.67	9036.167	75	95	plástico	negro	1/100
9036.74	9036.174	95	130	plástico	negro	1/100
9036.75	9036.175	135	190	plástico	negro	1/100

Pinza abrazadera corredera pata LARRY

Para aluminio/PVC

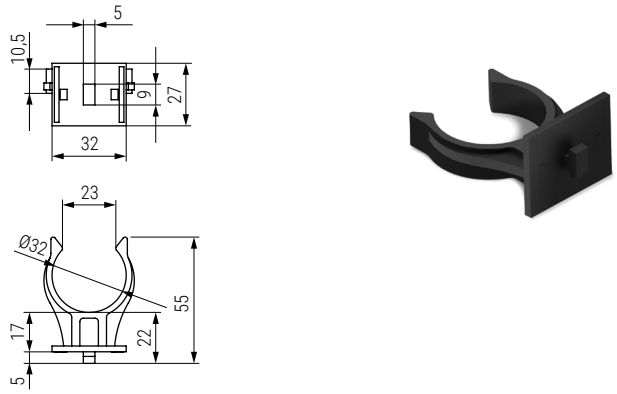

CÓDIGO	Material	Acabado	
9036.177	plástico	negro	1/1.000

Pinza abrazadera corredera pata LARRY

Para zócalo aluminio/PVC

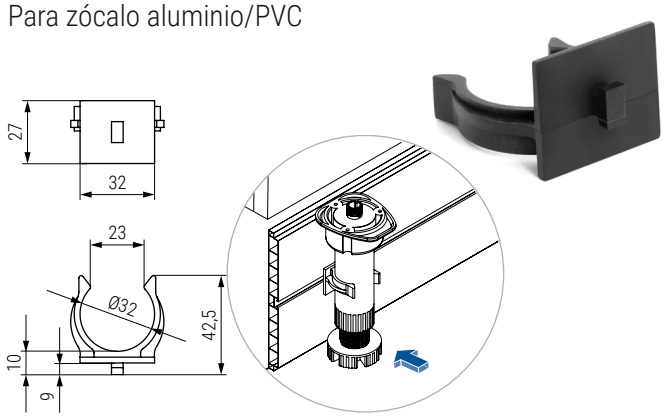

CÓDIGO	Material	Acabado	
9036.77	plástico	negro	1/2.200

Pinza abrazadera pata LARRY

Para madera

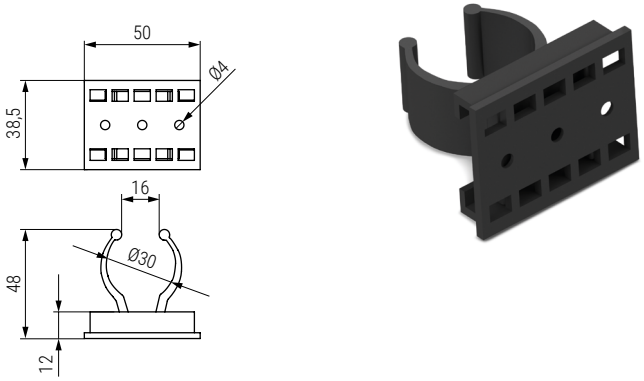

CÓDIGO	Material	Acabado	
9036.176	plástico	negro	1/200

Pinza abrazadera pata LARRY

Para zócalo madera

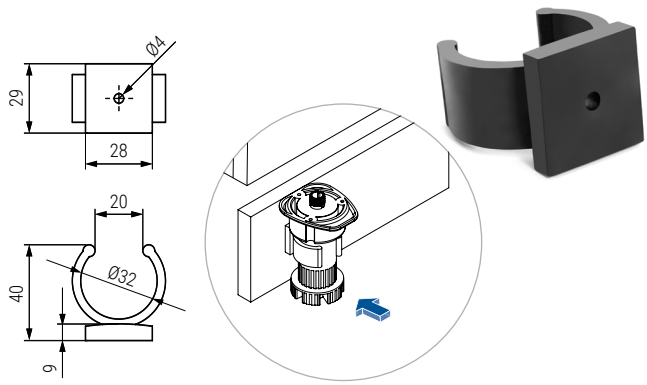

CÓDIGO	Material	Acabado	
9036.76	plástico	negro	1/1.400