ETEL Protector para fondo de fregadero de plástico

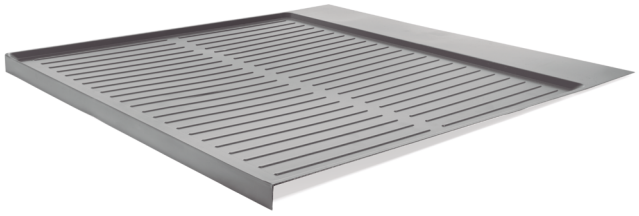

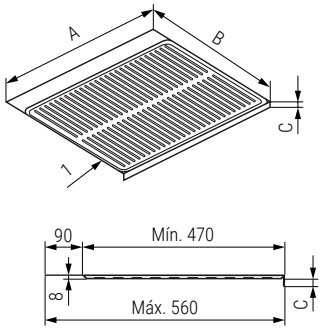

16-19mm. | Hasta 90mm | ABS | EASY

CÓDIGO	Módulo	Medidas A SP19	Medidas A SP16	Medidas C	Acabado	
820.31V	400	360	367	6-19	antracita	1/50
820.32	450	410	417	6-19	antracita	1/50
820.33	500	460	467	6-19	antracita	1/50
820.34	600	560	567	6-19	antracita	1/50
820.35	700	660	667	6-19	antracita	1/50
820.36	800	760	767	6-19	antracita	1/50
820.37	900	860	867	6-19	antracita	1/50
820.38	1.000	960	967	6-19	antracita	1/50
820.39V	1.050	1.010	1.017	6-19	antracita	1/50
820.40V	1.200	1.160	1.167	6-19	antracita	1/50

INA Protector para fondo de fregadero de aluminio

ALK



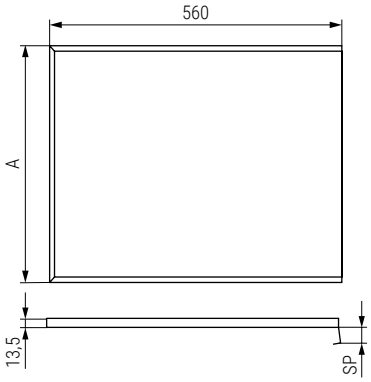

16-19mm. | ALU | EASY

• Con goma montada para facilitar el montaje.

CÓDIGO SP16	CÓDIGO SP19	Módulo	Medidas A	Acabado	
9036.141	9036.151	400	375	grafito	1/10
9036.142	9036.152	450	415	grafito	1/10
9036.143	9036.153	500	465	grafito	1/10
9036.144	9036.154	600	565	grafito	1/10
9036.145	9036.155	700	665	grafito	1/10
9036.146	9036.156	800	765	grafito	1/10
9036.147	9036.157	900	865	grafito	1/10
9036.148	9036.158	1.000	965	grafito	1/10
9036.149V	9036.159V	1.100	1.065	grafito	1/10
9036.150	9036.160	1.200	1.165	grafito	1/10

INÓN Protección placa de inducción



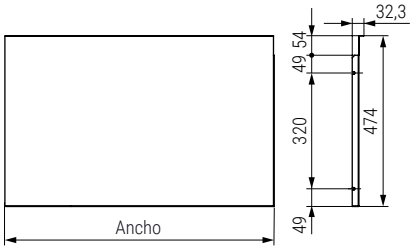

16-19mm.

• Consultar con el fabricante de la placa de inducción la altura de montaje.
• Para espesor 16mm. necesita suplemento de 3mm a cada lado en el ancho.

CÓDIGO	Módulo	Medidas Ancho	Medidas Alto	Medidas Fondo	
1317.60	900	867	54	474	1/20
1317.59	600	567	54	474	1/20