NEVA Mesa de planchar abatible y giratoria





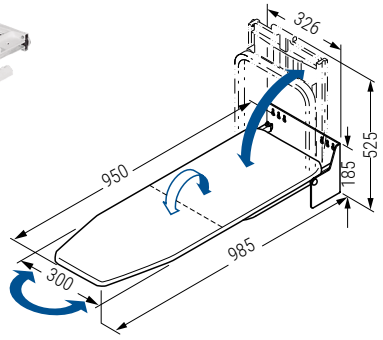

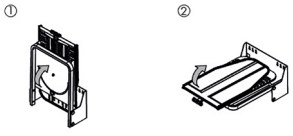

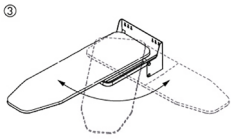

Hoja instrucciones

- Sistema montado totalmente. Abatible y girable 180°.
- Para sujeción a pared/muro.

CÓDIGO	Medidas			
	Ancho	Alto	Fondo	
1008.903	326	530	120	1 kit



LINDA Mesa de planchar extraíble y abatible





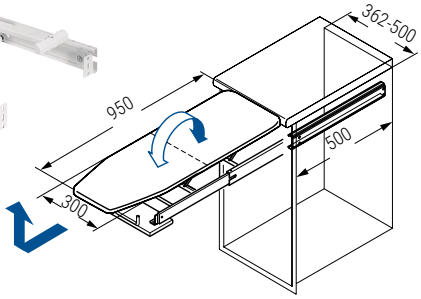

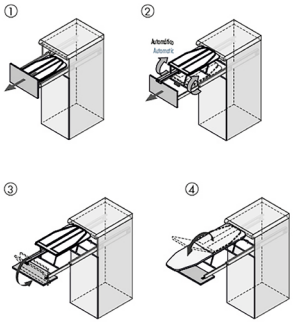

Hoja instrucciones

- Sistema de cajón extraíble y plegable. Al extraer el cajón se despliega de forma automática.
- Para la colocación en el interior del mueble/cajón.

CÓDIGO	Módulo	Medidas			
		Ancho	Alto	Fondo	
1008.904	400/450/500	360	80	490	1 kit

