STAR FLUID Mecanismo para armario de 2 o 3 puertas correderas

STAR FLUID



80KG | 28 - 40mm. | SLOW

El sistema deslizante **Star Fluid** de Terno Scorrevoli es una innovación en armarios con puertas superpuestas, ofreciendo ajuste fácil y movimientos suaves gracias a la tecnología Fluid.

Diseñado para:
- Puertas de 19 a 50 mm de espesor y hasta 80 kg.
- Incluye amortiguadores de última generación para un cierre delicado
- Gracias a su particular diseño, es posible realizar sistemas de 2 y 3 puertas sin necesidad de añadir ni utilizar tiradores de ningún tipo.

Se destaca por su montaje rápido sin herramientas, rieles multipropósito y una estética elegante con cubiertas frontales personalizable. Ideal para dos o tres puertas, mejora la funcionalidad y el diseño de cualquier espacio, combinando tecnología avanzada y versatilidad estética.

Se recomienda hacer pruebas técnicas.

STAR FLUID, cómo pedir:
A la hora de realizar un pedido escogeremos el código de cada kit según el numero de puertas y el espesor 28 o 40mm:
•Para 2 puertas 1 kit **STAR FLUID 2** puertas.
•Para 3 puertas 1 kit **STAR FLUID 3** puertas.
En ambos casos se necesitara pedir una **guía inferior** y una **guía superior**.
Opcionalmente se puede pedir una tapa para la guía superior disponible en blanco mate y negro mate.

El sistema **STAR FLUID** puede ser combinado con el marco **FINE.**

Guía superior y tapa cobertura STAR FLUID

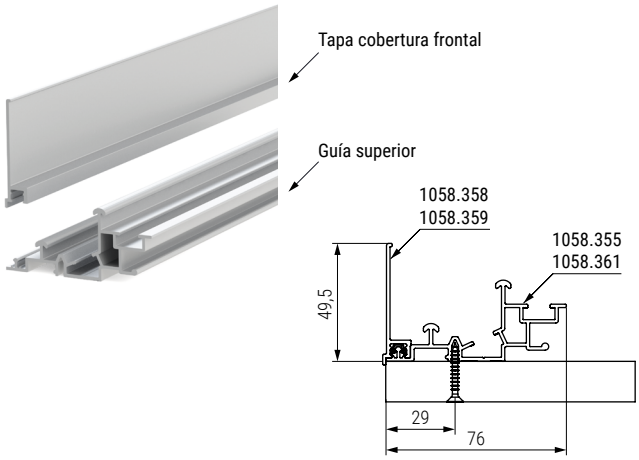

CÓDIGO	Descripción	Longitud	Material	Acabado	
1058.355	guía superior	3m.	aluminio	plata mate	1
1058.361	guía superior	3m.	aluminio	negro mate	1
1058.356	guía inferior	3m.	aluminio	plata mate	1
1058.357	guía inferior	3m.	aluminio	negro mate	1
1058.358	tapa frontal	3m.	alimunio	blanco mate	1
1058.359	tapa frontal	3m.	alimunio	negro mate	1

Guía inferior STAR FLUID

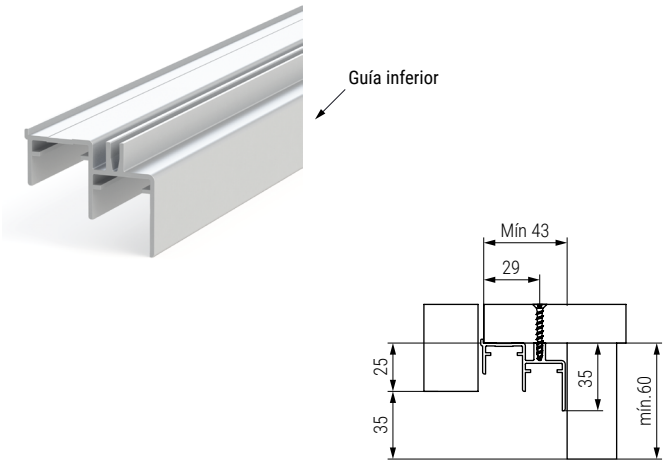

Información y Complementos incluidos







Cierre amortiguado FLUID incluido

Ficha técnica