ALBANO Zapatero extraíble y extensible
Sujeción lateral

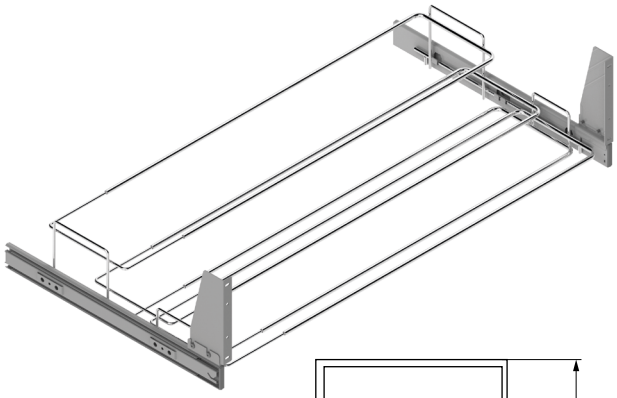

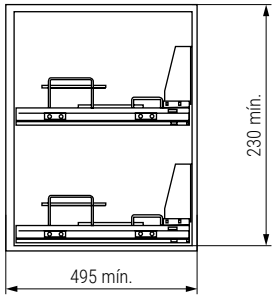

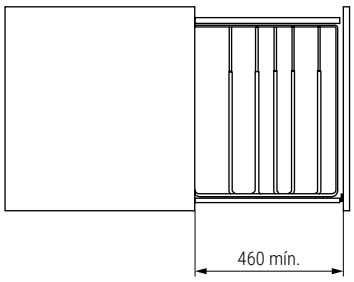

45KG E.Total SLOW

- Con juego de escuadras para fijar al frente, incluidos.
- Posibilidad de fijar a la base del mueble, pidiendo un juego de escuadras adicional. Cod.**1008.2216.**
- Guía con bolas.

CÓDIGO	Ancho	Alto	Fondo	Material	Acabado	
1008.2114	450-650	135	485	acero	cromo	1kit
1008.2115	640-1000	135	485	acero	cromo	1kit



ENDER Zapatero extraíble y extensible
Sujeción lateral

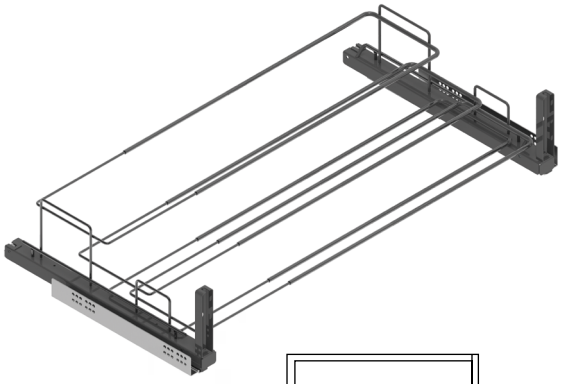

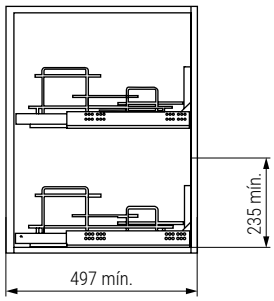

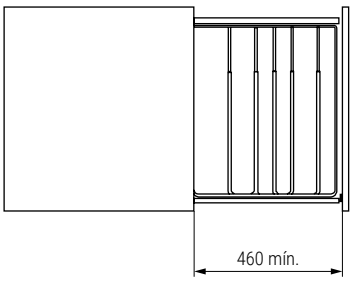

30KG E.Total SLOW

- Fijacion al frente del cajon.
- Posibilidad de fijar a la base del mueble, pidiendo un juego de escuadras adicional. Cod.**1008.2216**
- Guía oculta.

CÓDIGO	Ancho	Alto	Fondo	Material	Acabado	
1008.2214	450-650	220	487	acero	antracita	1 kit
1008.2215	640-1000	220	487	acero	antracita	1 kit

