ELEVATOR Módulo de conexión telescópico
Para **embutir.**





Vídeo montaje

Hoja instrucciones

ELEVATOR se adapta de forma óptima a cualquier cocina. Su diseño es discreto y los materiales de alta calidad. Fabricado con perfil de aluminio anodizado y material termoplástico. Incluye 2 metros de cable.

Tras su uso, el módulo de conexiones **ELEVATOR** se vuelve a hundir en la encimera ejerciendo una ligera presión sobre la tapa.
- Altura: 100mm.
- Diámetro de perforación: 79mm.
- Montaje rápido y fácil.
- Hoja de instrucciones incluida.
- Incluye 2 metros de cable.

Aconsejamos hacer pruebas técnicas.

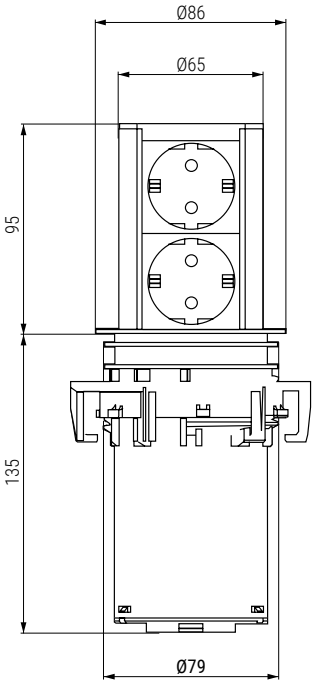



Módulo de conexión 2 enchufes

CÓDIGO	Material	Acabado	
238.20	aluminio-plástico	efecto inox-negro	1
238.25	aluminio-plástico	negro mate	1

Módulo de conexión 1 enchufe + 2 USB

CÓDIGO	Material	Acabado	
238.26V	aluminio-plástico	negro mate	1