PK2 Soportes de unión para estantes, tipo excéntrica. Con enclavamiento





PK2. Soporte de unión con enclavamiento eficaz, enganche en cuña. Ideado para unir estructuralmente los costados con los estantes del mueble. Crea una buena estabilidad angular y evitar cualquier movimiento.

Muy fácil de montar, máxima seguridad y eficacia.
Se compone de **dos piezas**: una cazoleta de plástico para embutir en el estante y un soporte lateral de zamak para colocar al costado.

PK2 se puede bloquear-desbloquear, indistintamente por las dos partes del estante, superior e inferior.

Fabricado en zamak y plástico.

Cazoleta para taladro de Ø18mm. PK2

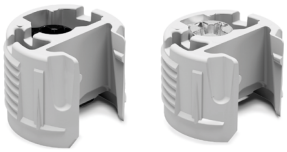

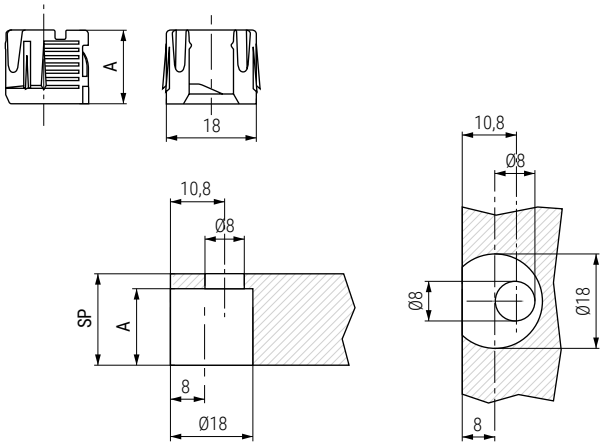

Mín 16mm.

• Utilizar la cazoleta con el soporte lateral correspondiente, según el espesor del estante SP.

CÓDIGO		SP	A	Material	
Gris	Gris-zn.negro				
504.200	504.550	16	13,5	plástico	2.500
504.70	504.570	18-19	15	plástico	2.500
504.80	-	25	18,4	plástico	2.000
504.138	-	29	20	plástico	2.000

Soporte lateral con taladro Ø6mm. PK2

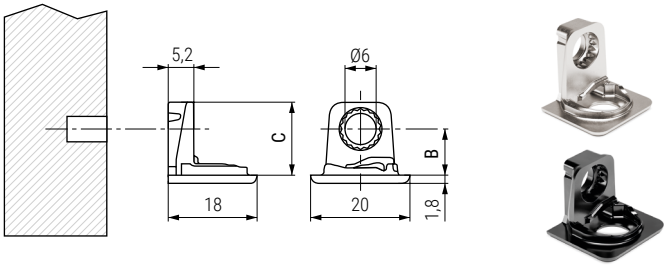

CÓDIGO		SP	B	C	Material	
Níquel	Níquel negro					
504.201	504.551	16	8	13,3	zamak	2.500
504.71	504.571	18-19	9,5	14,8	zamak	2.500
504.81	-	25	12,5	18,3	zamak	2.000
504.139	504.575V	29	14,5	19,8	zamak	2.000

Soporte lateral con taco y tornillo premontado PK2

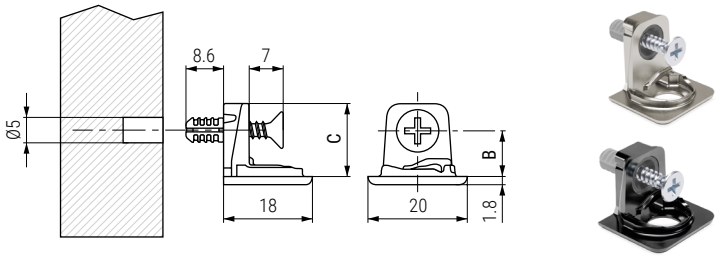

• Para taladro Ø5mm.

CÓDIGO		SP	B	C	Material	
Níquel	Níquel negro					
504.202	504.552	16	8	13,3	zamak	2.500
504.72	504.572	18-19	9,5	14,8	zamak	2.500
504.82	-	25	12,5	18,3	zamak	2.000
504.140	-	29	14,5	19,8	zamak	2.000

Información y complementos


Cód. 504.212


Ø 18X 57,5
Cód. 301.506


Ø 8X 57,5
Cód. 301.445


Ø6X11
Cód. 966.18


Ø4X16
Cód. 9011.186


Cód. 504.436

Vídeo montaje