GRACE Soporte estante para cristal





GRACE es un soporte para estantes de cristal con un diseño único, de estética moderna y actual.

Es un soporte seguro que permite entregar los muebles con los estantes **previamente montados**. Incorpora un inserto de plástico técnico en la parte inferior que bloquea perfectamente el estante y reduce el riesgo de daños en el cristal.

El bloqueo y desbloqueo del estante es **rápido y sencillo.**
GRACE está disponible en 2 versiones:
Para estantes de cristal de **5-6 mm** de espesor.
Para estantes de cristal de hasta **8 mm** de espesor.
Tres opciones de instalación:
Pasador Ø5 mm
Tornillo para madera avellanado 3 × 16 mm.

Aconsejamos hacer pruebas tecnicas.

GRACE Soporte con espiga Ø5mm.

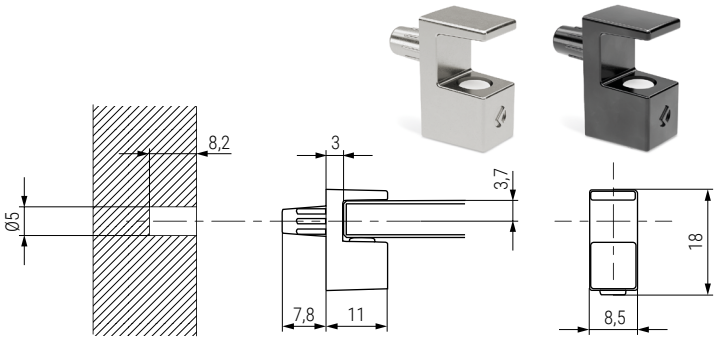

5-6mm.

CÓDIGO		Material	
Níquel	Negro		
504.414	504.418	zamak	1/500

GRACE Soporte para tornillo rosca madera Ø3mm.

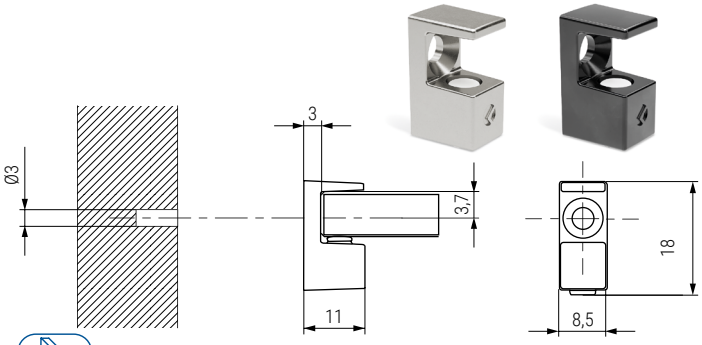

5-6mm.

• Tornillo rosca madera **Cód. 9011.187 / 9011.170.**

CÓDIGO		Material	
Níquel	Negro		
504.412	504.416	zamak	1/500

GRACE Soporte con espiga Ø5mm.

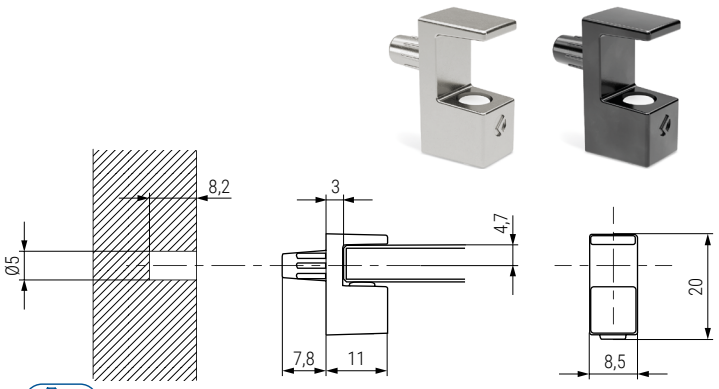

8mm.

CÓDIGO		Material	
Níquel	Negro		
504.415	504.419	zamak	1/500

GRACE Soporte para tornillo rosca madera Ø3mm.

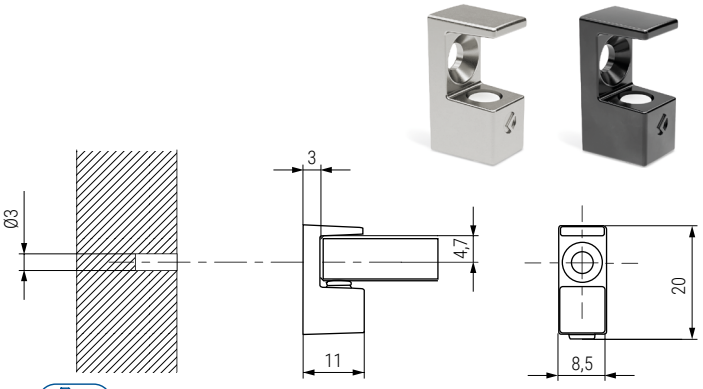

8mm.

CÓDIGO		Material	
Níquel	Negro		
504.413	504.417	zamak	1/500