SAFETI Soporte estante

ALK

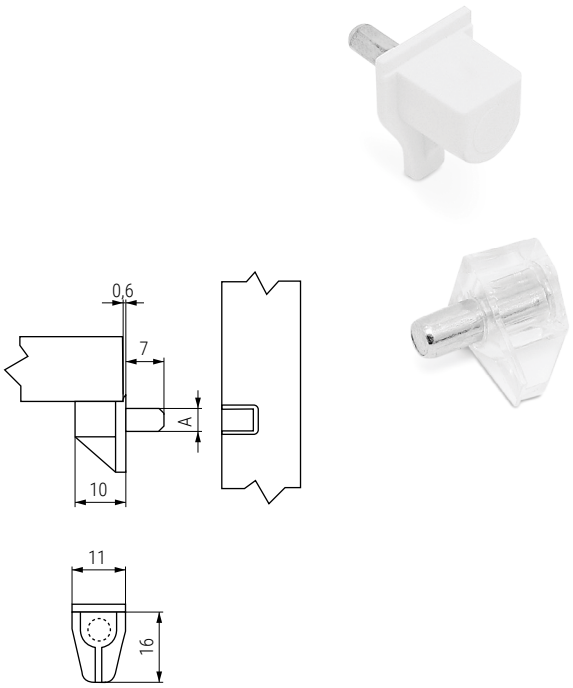

• Con espiga de hierro zincado.

CÓDIGO	A	Material	Acabado	
1123.21	3	acero-plástico	blanco	2.500
9030.18	5	acero-plástico	transparente	1.000

YUKA Soporte estante con pivote Ø5mm. metálico

ALK

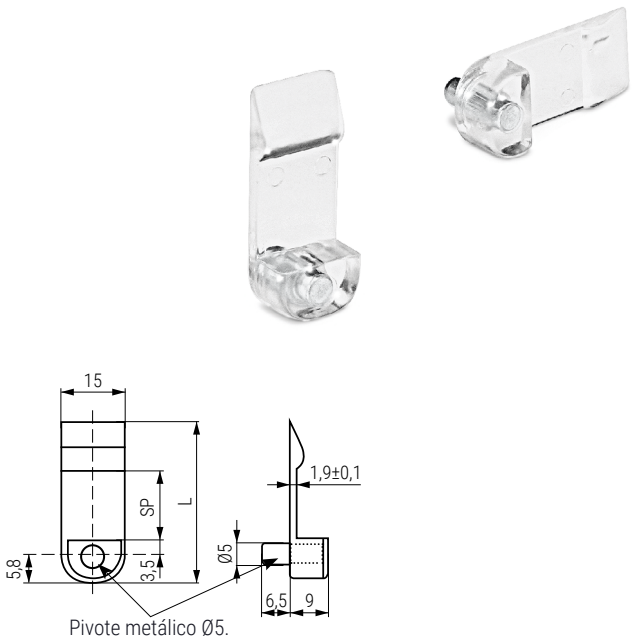

CÓDIGO	SP	L	Material	Acabado	
1125.21	16	36,5	plástico-acero	zincado-transparente	1.000
1125.22	19	39,5	plástico-acero	zincado-transparente	1.000

SECRETO Soporte estante invisible

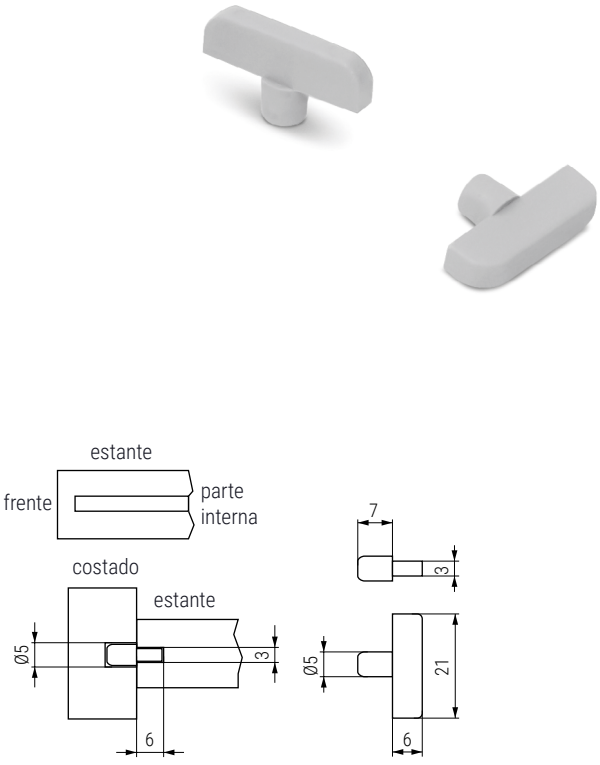

• Haciendo una regata de 3mm., sin llegar al frente del estante queda oculto.

CÓDIGO	Material	Acabado	
1123.13	plástico	gris	5.000

PORTE Soporte basculante

ALK

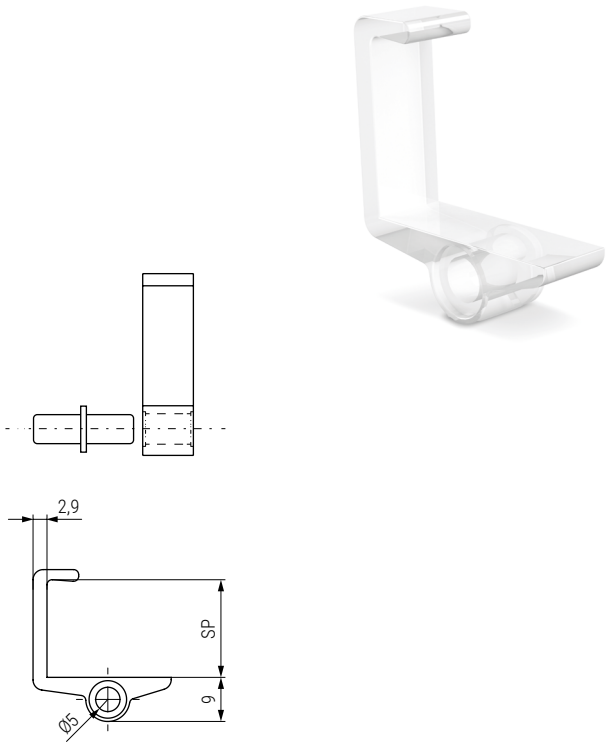

• Atención. Pedir por separado el soporte y el pivote POBRE.

CÓDIGO	SP	Material	Acabado	
1366.78	20	plástico	transparente	5.000