START Rueda unidireccional para camas nido, de encaje lateral.
Con freno o sin freno

ALK



Banda rodadura de goma



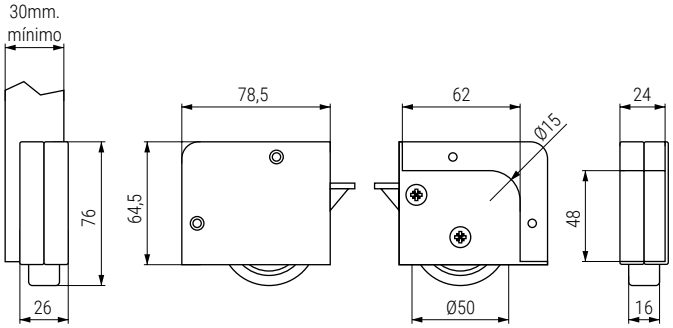

75KG Mín 30mm

- Pedir siempre la misma cantidad de ruedas de mano derecha y mano izquierda.
- Mecanización, aconsejamos hacer pruebas técnicas.

CÓDIGO		Mano	Material	Acabado	
Sin freno	Con freno				
166.521	166.41	izquierda	zamak	gris RAL 9006	100
166.522	166.42	derecha	zamak	gris RAL 9006	100

REXTON Rueda unidireccional para camas nido, de encajar. Con freno o sin freno

ALK



Banda rodadura de goma

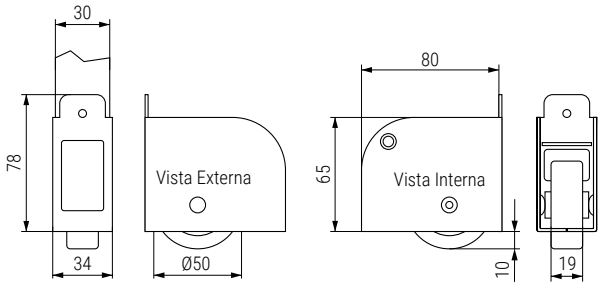

Mecanización

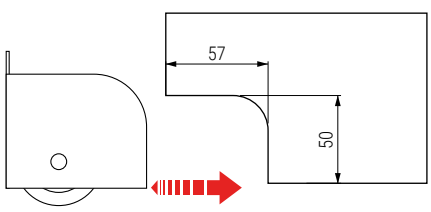

70KG Mín 30mm

- Mecanización, aconsejamos hacer pruebas técnicas.

CÓDIGO		Mano	Material	Acabado	
Sin freno	Con freno				
675.63	675.61	derecha	acero	gris RAL 9006	40
675.64	675.62	izquierda	acero	gris RAL 9006	40
675.163	675.161	derecha	acero	blanco RAL 9010	40
675.164	675.162	izquierda	acero	blanco RAL 9010	40