KIOTO Rueda para camas nido Ø40.

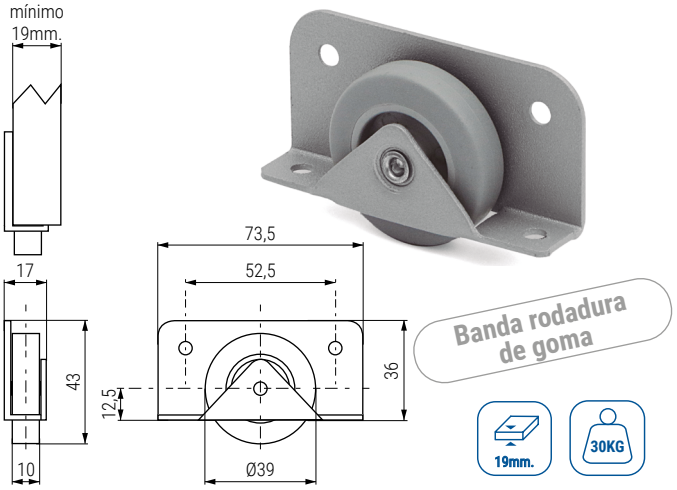

Código	Material	Acabado	
675.121	acero-nilón	aluminio RAL 9006	1/200

GOTEM Rueda para camas nido
Encaje lateral

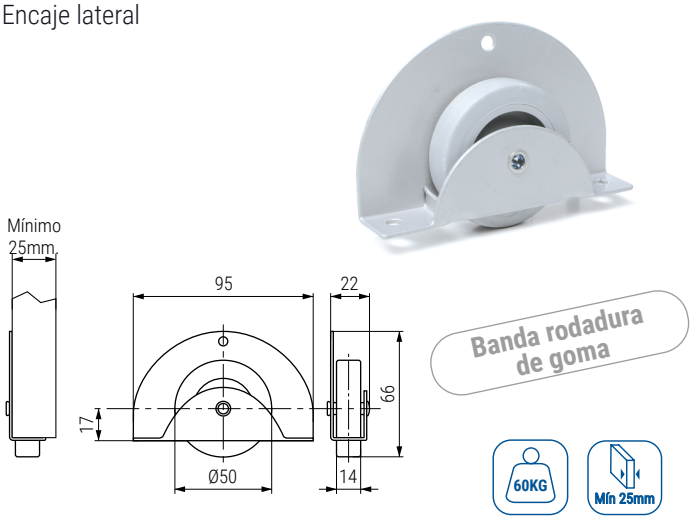

Código	Material	Acabado	
1340.236	acero-goma	gris RAL 9006	1/100

GOTAM Rueda pebera rectangular Ø50

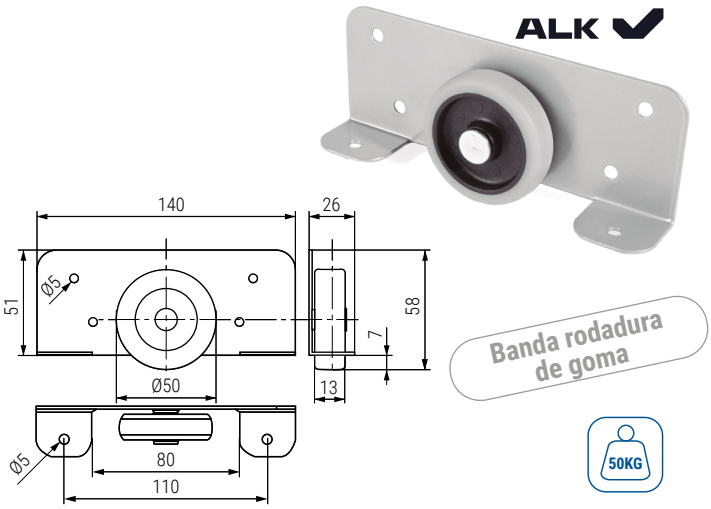

Código	Material	Acabado	
1340.238	acero-goma	zincado-gris-negro	1/100

ANUIL-L Rueda fija Ø25 H30

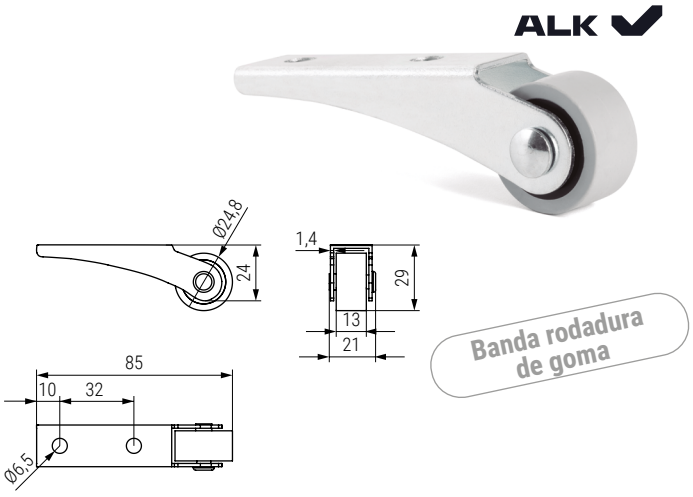

Código	Material	Acabado	
381.56	acero-plástico	zincado-gris	1/400

UNAI Rueda fija Ø16mm. H21

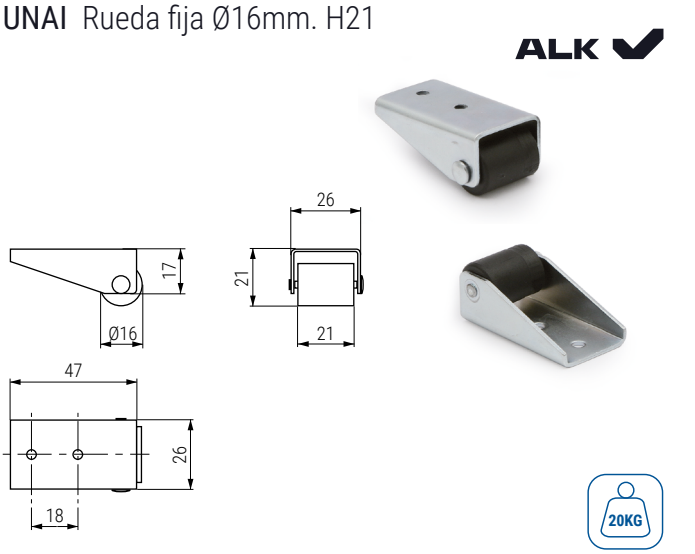

Código	Material	Acabado	
1253.29	acero-nilón	zincado-negro	500

ANUI Rueda fija Ø24mm. H26mm.

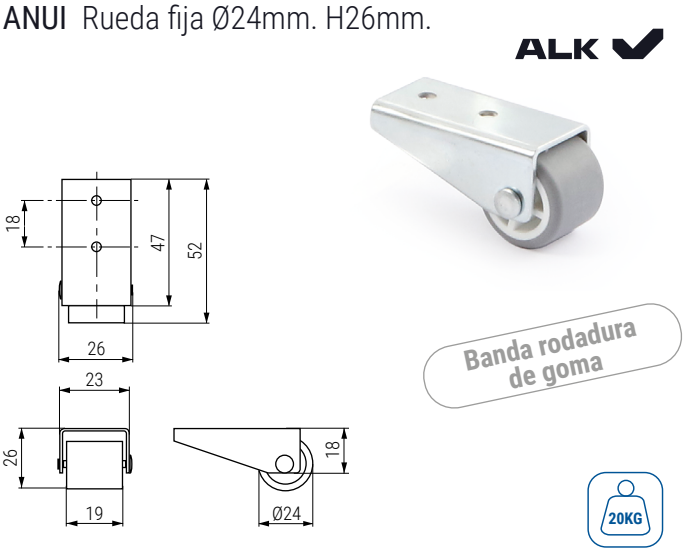

Código	Material	Acabado	
1253.38	acero-goma	zincado-gris	400