2

ZETA Compás resorte hidráulico
Para puertas de madera descendente

MADERA
DESCENDENTE

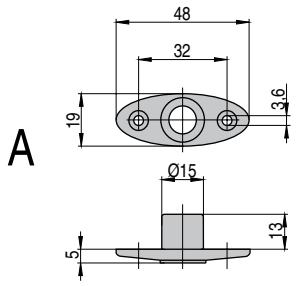

ATORNILLAR LA PIEZA "A" AL COSTADO, SEGUIDAMENTE INSERTAR EL COMPAS POR LA PARTE "B", TACO EXPANSIBLE, DENTRO DEL AGUJERO DE LA PIEZA "A"

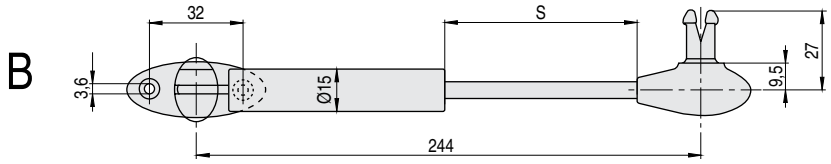

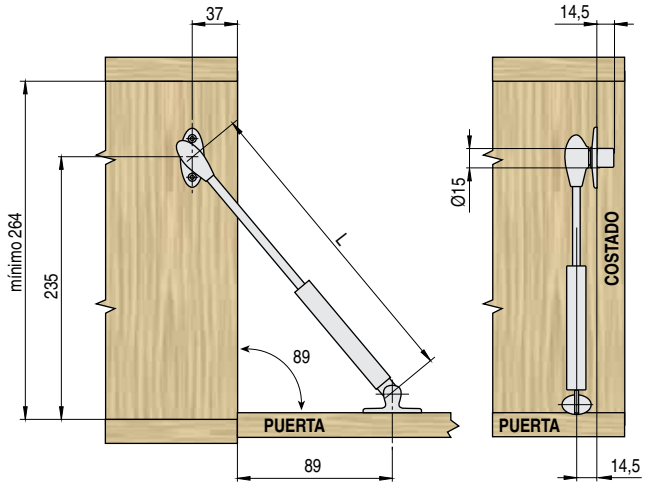

Distanciador para espesores de tablero de 16mm.

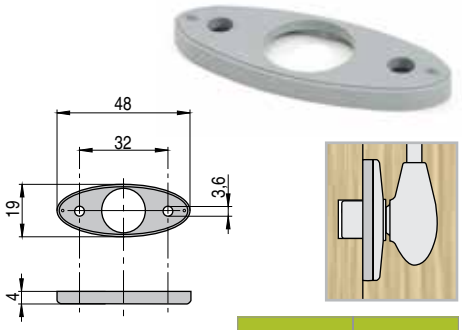

CÓDIGO		STOCK		PRECIO
504.85	500	S	413	0,04€

- El compás para puerta DESCENDENTE es HIDRÁULICO. Al contrario que el de puertas ascendente, NO TIENES GAS, ya que su función principal es retener la puerta en posición cerrada mientras que en posición abierta solo mantiene la puerta a 90º más o menos (no necesita fuerza de extensión).
- Se suministra siempre en posición cerrada.
- Los compases ZETA incluyen los soportes para fijar a la puerta y al costado.
- Para fijar a costados de mínimo 19mm.
- Para costados de 16mm. colocar con el distanciador.

CÓDIGO	FUERZA	MATERIAL	ACABADO		STOCK		VENTA MÍNIMA	PRECIO
504.36	200N	acero	gris metalizado	50	S	121	1	3,99€
1210.136	120N	acero	gris metalizado	50	S	18	1	0,90€