KADIR Pata de plástico recubierta con lamina de acero.

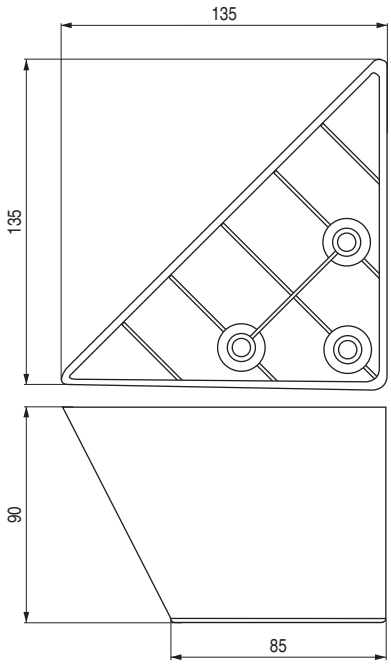

CÓDIGO	Material	Acabado	
1037.60	plástico-hierro	negro-cromo	65

ARDA Pata de plástico recubierta con lamina de acero.

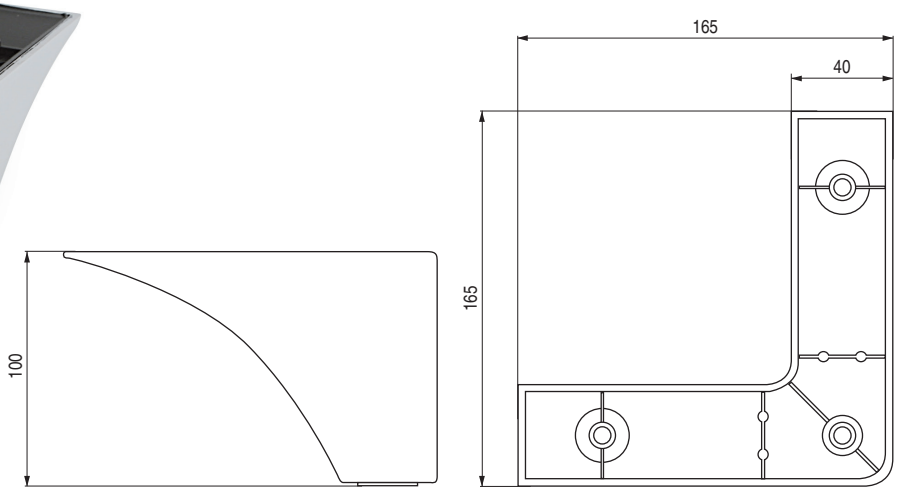

CÓDIGO	Material	Acabado	
1037.61	plástico-hierro	negro-cromo	50

RETULA Pata de plástico recubierta con lamina de acero.

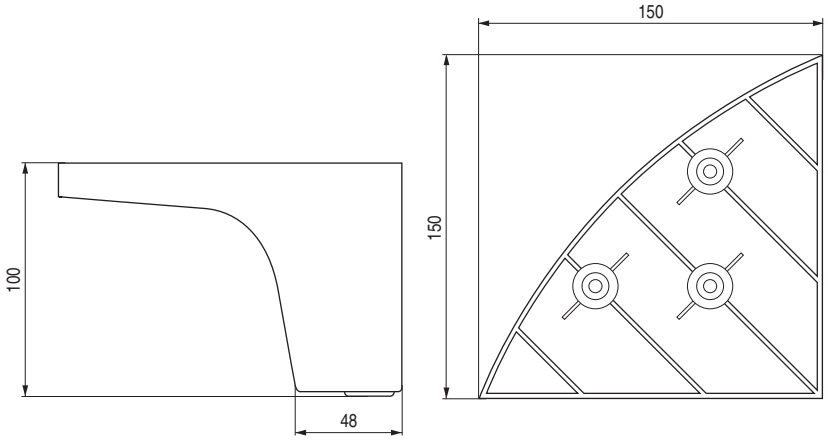

CÓDIGO	Material	Acabado	
1037.62	plástico-hierro	negro-cromo	50