ENZO Juego de mecanismos automáticos, derecha-izquierda para sofá

ALK®

Movimiento automático, 6 POSICIONES 90º + RETORNO
Sistema fijo. Fijación con tuerca

Mecanismo cerrado "ANTI-HILOS" H34

Mecanismo cerrado
"ANTI-HILOS".
Automático con
6 Posiciones + Retorno.

Para gruesos de 12 a 54mm. Rosca M10
Se recomienda hacer pruebas técnicas.

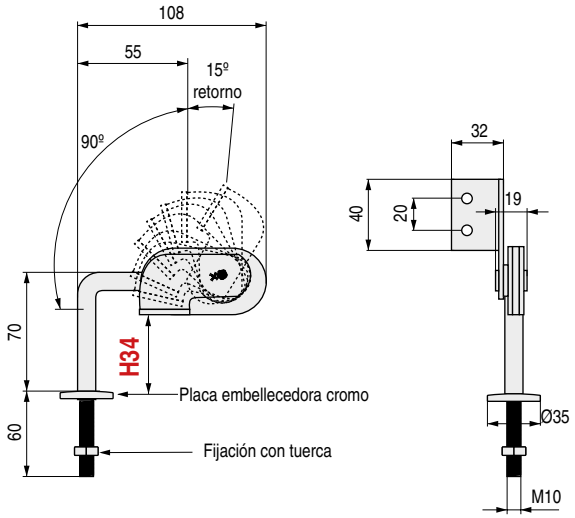

- Fijación con tuerca M10.
- Barra cilíndrica y placa embellecedora en acabado cromo, resto acabado zincado.
- Mecanismo fijo para sofás, una vez fijado y ajustado no se puede desmontar.
- 1 Juego = 1 a derecha + 1 a izquierda.

CÓDIGO	Material	Acabado	
427.6	hierro	cromo-zincado	15 juegos

KENDO Juego de mecanismos automáticos, derecha-izquierda para sofá

ALK®

Movimiento automático, 6 POSICIONES 90º + RETORNO
Sistema extraíble, regulable en altura, 5 Posiciones
Con casquillo de enganche metálico, de embutir, con tuerca. CABECERO EXTRAÍBLE

Mecanismo
Automático con
6 Posiciones + Retorno.

Para gruesos de10 a 72mm.
Se recomienda hacer pruebas técnicas.

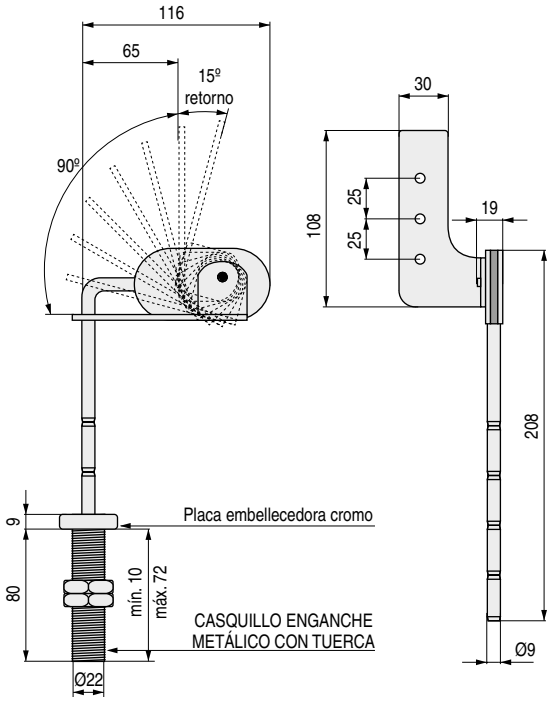

- Casquillo enganche metálico, incluido.
- Barra cilíndrica y placa embellecedora en acabado cromo, resto acabado zincado.
- Mecanismo con sistema desmontable del sofá. Permite embalar el sofá desmontado con el consiguiente ahorro de portes y espacio.
- 1 Juego = 1 a derecha + 1 a izquierda.

CÓDIGO	Material	Acabado	
567.5	hierro	cromo-zincado	15 juegos