KUKO Juego de mecanismos automáticos, Derecha-izquierda para sofá

Movimiento automático, 6 POSICIONES 90º + RETORNO
Sistema fijo. Fijación con tornillos

Mecanismo
Automático con
6 Posiciones + Retorno.

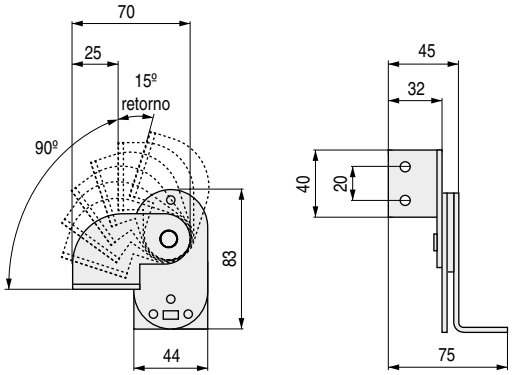

- Acabado en zincado.
- Mecanismo fijo para sofás, una vez fijado y ajustado no se puede desmontar.
- 1 Juego = 1 a derecha + 1 a izquierda.

CÓDIGO	Material	Acabado	
567.9	hierro	zincado	20 juegos

ROTARIO Juego de mecanismos, derecha-izquierda para cabecero sofá

Movimiento del cabecero por fricción, sin punto de ajuste. CABECERO EXTRAÍBLE
Casquillo arpón modelo ZEPA, cód. 1333.37, (no incluido) **pedir por separado**

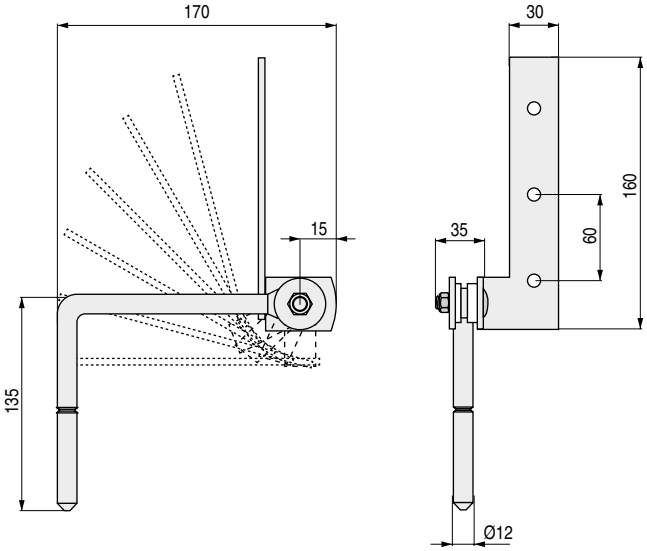

Mecanismo con
Movimiento por fricción
sin punto de ajuste.

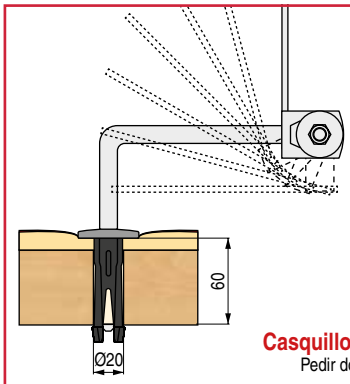

Casquillos Mod. ZEPA
cód. 1333.37
Ver pág 2.17.

Casquillos Mod. ZEPA pedir por separado
Pedir dos casquillos por juego de mecanismos

- Casquillos enganche de plástico mod. ZEPA cód. 1333.37 pedir por separado.
- Barra cilíndrica en acabado cromo, resto acabado zincado.
- Mecanismo con sistema desmontable de sofá. Permite embalar el sofá desmontado con el consiguiente ahorro de portes y espacios.
- 1 Juego = 1 a derecha + 1 a izquierda.

CÓDIGO	Descripción	Material	Acabado	
567.20	mecanismos ROTARIO	hierro	cromo-zincado	15 juegos
1333.37	casquillo ZEPA	plástico-inox	negro-inox	250 unidades