ODRY Juego de resorte compás automático, con escuadra. Para cabecero sofá

Movimiento automático 90º-180º 6 POSICIONES + RETORNO

Mecanismo cerrado "ANTI-HILOS" Ø36mm.

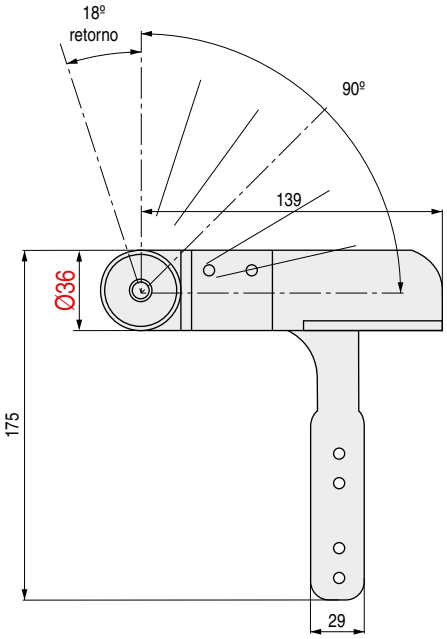

Mecanismo cerrado
"ANTI-HILOS".
Automático con
6 Posiciones + Retorno.

CÓDIGO	Material	Acabado	
427.26	hierro	cromo-zincado	25 juegos

- ODRY se puede fijar atornillándolo directamente a la madera (queda fijo en el sofá) o utilizando el Cajetín R30, atornillándolo previamente a la madera, para alojar el Compás ODRY (permite embalar el sofá desmontado para el consiguiente ahorro de portes y espacio).
- Acabado zincado.
- 1 Juego = 1 a derecha + 1 a izquierda.

RAINY Juego de resorte compás automático, con doble escuadra. Para cabecero sofá

Movimiento automático del cabecero 90-180º, 6 POSICIONES + RETORNO
Con casquillo de enganche Mod. CAÑA, rosca madera, de embutir. CABECERO EXTRAÍBLE

Mecanismo cerrado "ANTI-HILOS" Ø36mm. H52

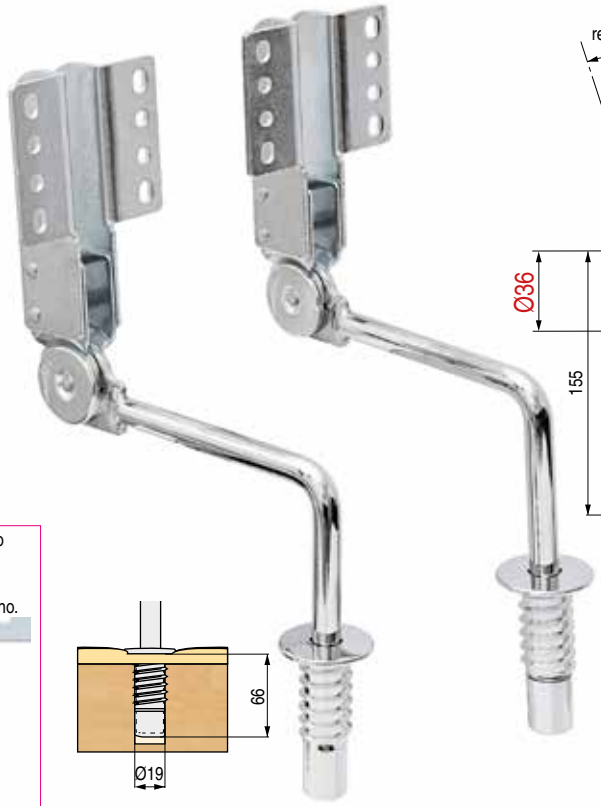

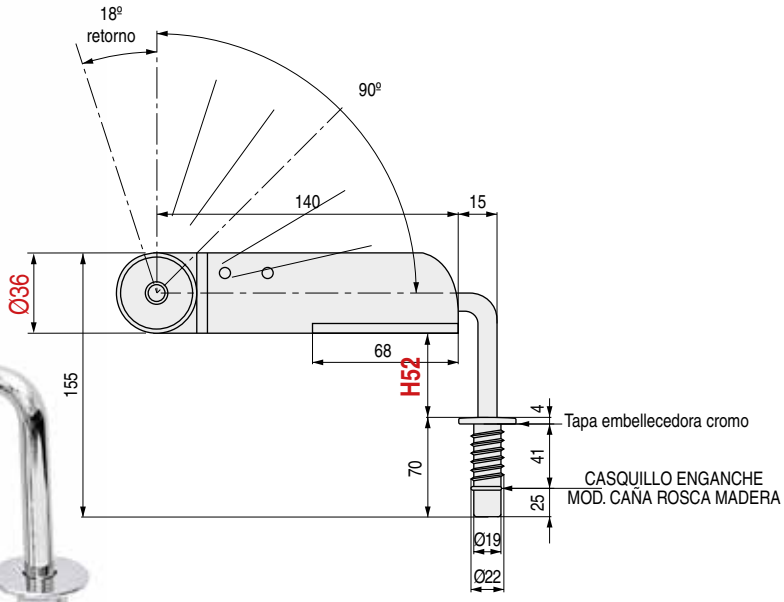

Mecanismo cerrado
"ANTI-HILOS".
Automático con
6 Posiciones + Retorno.

Para gruesos mínimos de 66mm.
Se recomienda hacer pruebas técnicas.

- Casquillo de enganche mod. CAÑA, de zamak incluido. Rápida colocación. Para embutir, de rosca madera con ayuda de una llave allen de 12mm.
- Barra cilíndrica y tapa embellecedora en acabado cromo, resto acabado zincado.
- Mecanismo con sistema desmontable del sofá. Permite embalar el sofá desmontado con el consiguiente ahorro de portes y espacio.
- 1 Juego = 1 a derecha + 1 a izquierda.

CÓDIGO	Material	Acabado	
427.28	hierro	cromo-zincado	15 juegos