## **RAY** Juego de guías deslizantes con pletina guiadora para sofá-cama

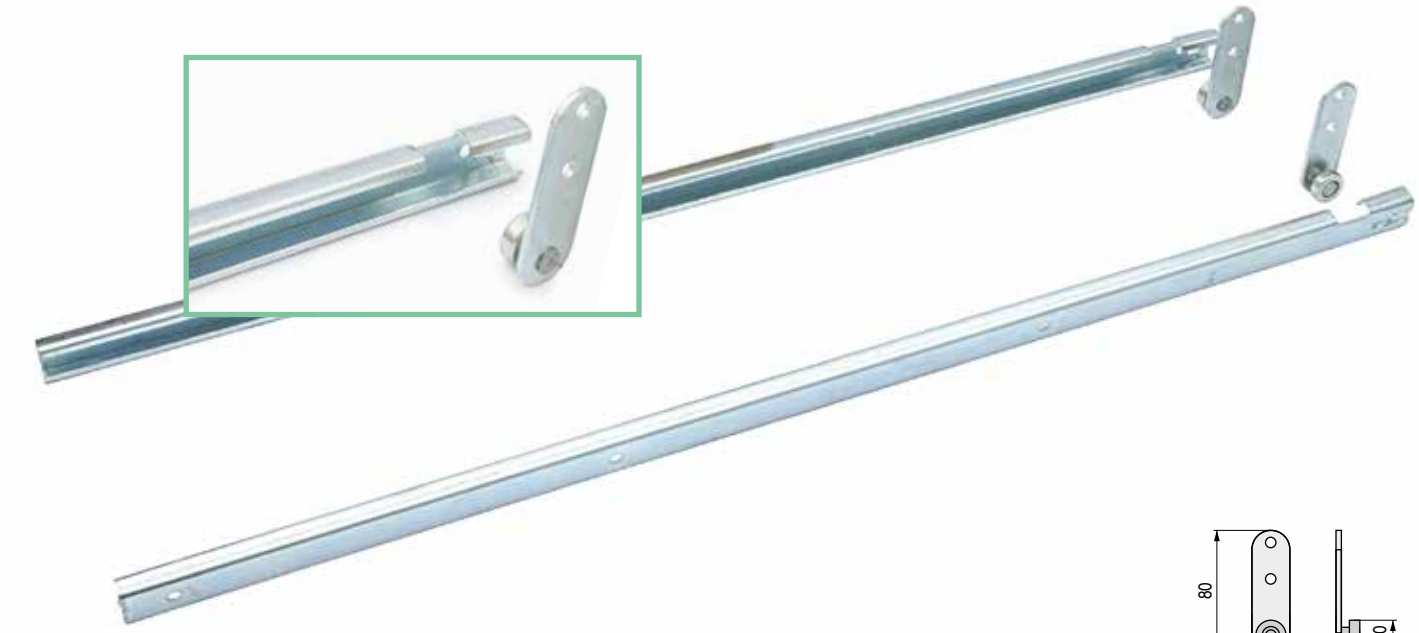

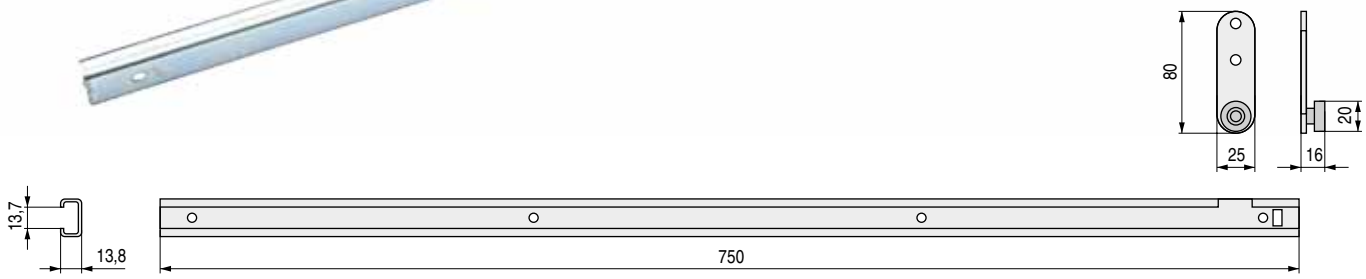


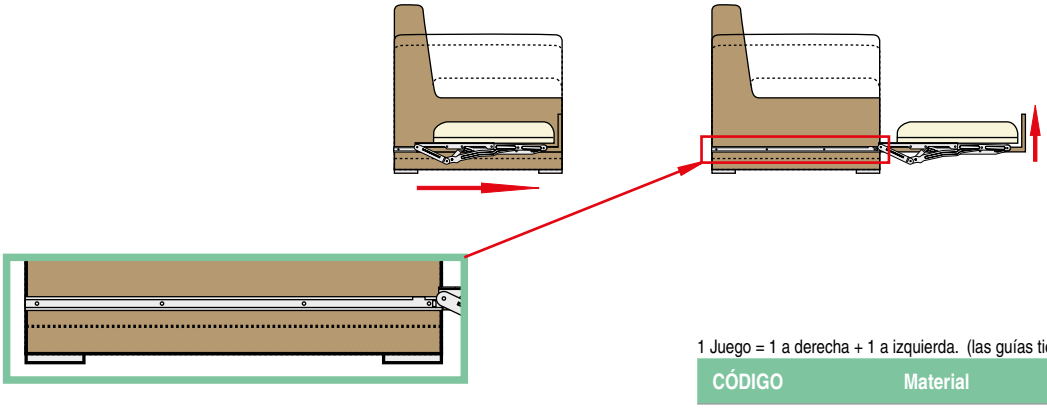

1 Juego = 1 a derecha + 1 a izquierda. (las guías tienen manos, las pletinas guiadoras no)

| CÓDIGO | Material | Acabado | |
|---|---|---|---|
| **948.3** | hierro | zincado | 40 juegos |

## **TAKIMI** Juego de pletinas con ruedas

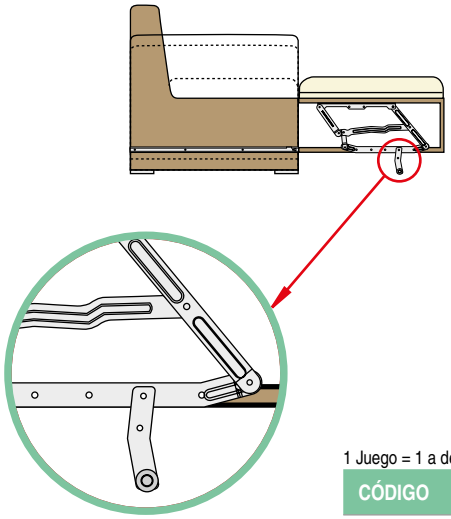

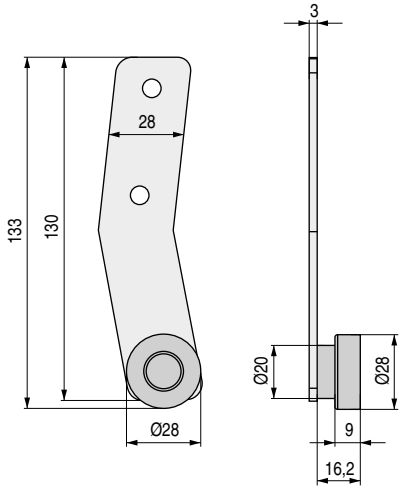


1 Juego = 1 a derecha + 1 a izquierda.

| CÓDIGO | Material | Acabado | |
|---|---|---|---|
| **948.4** | hierro-plástico | zincado-negro | 150 juegos |